Dijkman Nederland Elektrotechniek bv
Importeur van elektrotechnische componenten

S5F04004PC0PA4

S5F | Lastomschakelaar | 400A | 4P

Telergon | S5F



Deze vierpolige S5F-lastomschakelaar van 400 A schakelt een installatie handmatig om tussen twee voedingen, zoals net en noodstroomaggregaat. Door de middenstand (0) worden beide bronnen nooit tegelijk doorverbonden, zodat terugvoeding naar het net of de tweede bron wordt voorkomen. Toepassingen zijn noodstroomvoorzieningen, aggregaataansluitingen en gebouwen met twee netaansluitingen. Met de bijpassende accessoires, zoals een directe greep, een deurgreep, hulpcontacten en brugstukken, wordt de schakelaar afgestemd op de manier van bedienen en de inbouwsituatie. In de uit-stand is de schakelaar met een hangslot te vergrendelen, zodat niemand de installatie onverwacht inschakelt tijdens werkzaamheden.

Afbeelding ter illustratie; de uitvoering kan afwijken.

Technische specificaties

Parameter	Waarde
Producttype	Lastomschakelaar
Serie	S5F
Aantal polen	4
Nominale stroom Iu	400 A
Aansluiting hoofdstroom	bout
Bedieningselement	lange draaigreep
Uitvoering	inbouwapparaat

Kenmerken & toepassingen

Kenmerk	Toelichting
Vergrendelbaar	ja
Motoraandrijving optioneel	ja
Montagemogelijkheden	kastbodem, verdeelinrichting, tussenmontage
Passende accessoires	D5LLI12, D5LLA11, D5LAU01, D5LAU02, DS-PI14, UM-C15230Z

Datasheet S5F04004PC0PA4 opgesteld door Dijkman Elektrotechniek BV op basis van Telergon productinformatie. Specificaties kunnen wijzigen; raadpleeg altijd de actuele fabrikantsdocumentatie voor bindende gegevens. © 2026 Dijkman Elektrotechniek BV

Dijkman Nederland
Elektrotechniek bv
Importeur van elektrotechnische componenten

Maattekening en/of aansluitschema

Maatschets volgens fabrikantgegevens; maten in mm.

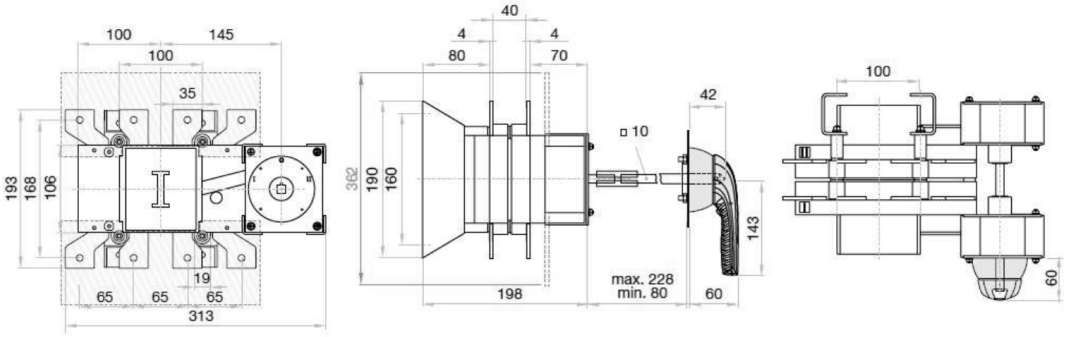

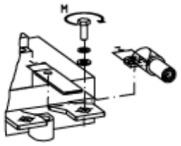

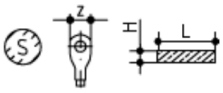

S max (Cu)	Z max	H max (Cu)	L max (Cu)		M
mm^2		mm	mm		Nxm
240	44	7	40	M10	24

Datasheet S5F04004PC0PA4 opgesteld door Dijkman Elektrotechniek BV op basis van Telergon productinformatie. Specificaties kunnen wijzigen; raadpleeg altijd de actuele fabrikantsdocumentatie voor bindende gegevens. © 2026 Dijkman Elektrotechniek BV