Dijkman Nederland Elektrotechniek bv
Importeur van elektrotechnische componenten

S5F01604PS0PA4

S5F | Lastomschakelaar | 160A | 4P

Telergon | S5F



Deze vierpolige S5F-lastomschakelaar van 160 A schakelt een installatie handmatig om tussen twee voedingen, zoals net en noodstroomaggregaat. Door de middenstand (0) worden beide bronnen nooit tegelijk doorverbonden, zodat terugvoeding naar het net of de tweede bron wordt voorkomen. Toepassingen zijn noodstroomvoorzieningen, aggregaataansluitingen en gebouwen met twee netaansluitingen. Met de bijpassende accessoires, zoals een directe greep, een deurgreep, een verlengas en hulpcontacten, wordt de schakelaar afgestemd op de manier van bedienen en de inbouwsituatie. In de uit-stand is de schakelaar met een hangslot te vergrendelen, zodat niemand de installatie onverwacht inschakelt tijdens werkzaamheden.

Technische specificaties

Parameter	Waarde
Producttype	Lastomschakelaar
Serie	S5F
Aantal polen	4
Nominale stroom Iu	160 A
Max. bedrijfsspanning Ue AC	400 V
Aansluiting hoofdstroom	bout
Bedieningselement	lange draaigreep
Uitvoering	inbouwapparaat
Bedrijfsstroom AC-23 (400 V)	160 A
Bedrijfsstroom AC-21 (400 V)	160 A
Isolatiespanning Ui	1000 V
Stootspanning Uimp	8 kV
Bedrijfsstroom Ie 400 V AC-22A	160 A
Kortstondige stroomvastheid Icw (1 s)	7 kA
Kortsluitinschakelvermogen Icm	13 kA (piek)
Mechanische levensduur	8.000 schakelingen
Gewicht (max.)	1,8 (3P) / 2,1 (4P) kg

Kenmerken & toepassingen

Kenmerk	Toelichting
Vergrendelbaar	ja
Motoraandrijving optioneel	ja
Montagemogelijkheden	verdeelinrichting, tussenmontage
Passende accessoires	D5LSI01, D5LLA01, DS-EP04, D5LAU01, D5LAU02, DS-AU11, DS-AU12, DS-PI01, UM-C0A230Z

Datasheet S5F01604PS0PA4 opgesteld door Dijkman Elektrotechniek BV op basis van Telergon productinformatie. Specificaties kunnen wijzigen; raadpleeg altijd de actuele fabrikantsdocumentatie voor bindende gegevens. © 2026 Dijkman Elektrotechniek BV

Dijkman Nederland
Elektrotechniek bv
Importeur van elektrotechnische componenten

Maattekening en/of aansluitschema

Maatschets volgens fabrikantgegevens; maten in mm.

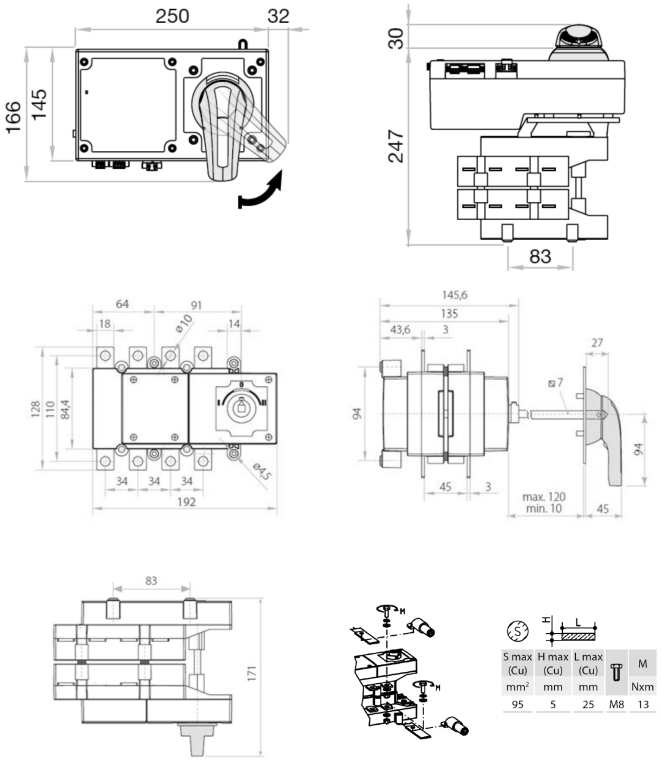

S max (Cu)	H max (Cu)	L max (Cu)		M
mm²	mm	mm		Nxm
95	5	25	M8	13

Datasheet S5F01604PS0PA4 opgesteld door Dijkman Elektrotechniek BV op basis van Telergon productinformatie. Specificaties kunnen wijzigen; raadpleeg altijd de actuele fabrikantsdocumentatie voor bindende gegevens. © 2026 Dijkman Elektrotechniek BV