Dijkman Nederland Elektrotechniek bv
Importeur van elektrotechnische componenten

MCR2000

MCR | Verzamelrailklem | voor getapte rail 12x4mm

Teknomega | Railaansluitklemmen

Kabelklem met montageclip voor massieve koperrail 12x4, voor één kabel van 1,5 tot 16 mm². De klem wordt zonder ponsen op de rail geschoven, ook bij een al gemonteerd railsysteem.

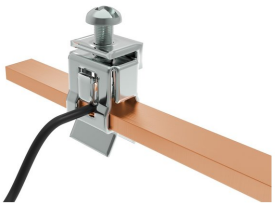

Technische specificaties

Parameter	Waarde
Artikelcode	MCR2000
Fabrikanttype	MCR 4x12
EAN / GTIN	8053685370427
Raildikte	4 mm
Geschikt voor	Vlakke rail
Max. aansluitdoorsnede	10 mm²
Geschikt voor ronde geleider	Ja
Geschikt voor sectorgeleider	Nee
Geschikt voor bandgeleider	Nee
Verpakking	10 st
Raildoorsnede	12x4 mm
Aantal kabels	1
Kabeldoorsnede	1.5 ÷ 16 mm²
Aanhaalmoment	2 Nm

Kenmerken & toepassingen

Kenmerk	Toelichting
Materiaal	gepassiveerd verzinkt staal
Norm	EN 60998-1
Montage	zonder ponsen, ook op gemonteerde rails 1 kabel per klem

Datasheet MCR2000 opgesteld door Dijkman Elektrotechniek BV op basis van Teknomega S.r.l. productinformatie. Specificaties kunnen wijzigen; raadpleeg altijd de actuele fabrikantsdocumentatie voor bindende gegevens. © 2026 Dijkman Elektrotechniek BV

Dijkman Nederland
Elektrotechniek bv
Importeur van elektrotechnische componenten

Aansluiting en technische tekening

De tekening kan voor de hele productfamilie gelden; de uitvoering van dit artikel staat in de specificaties.

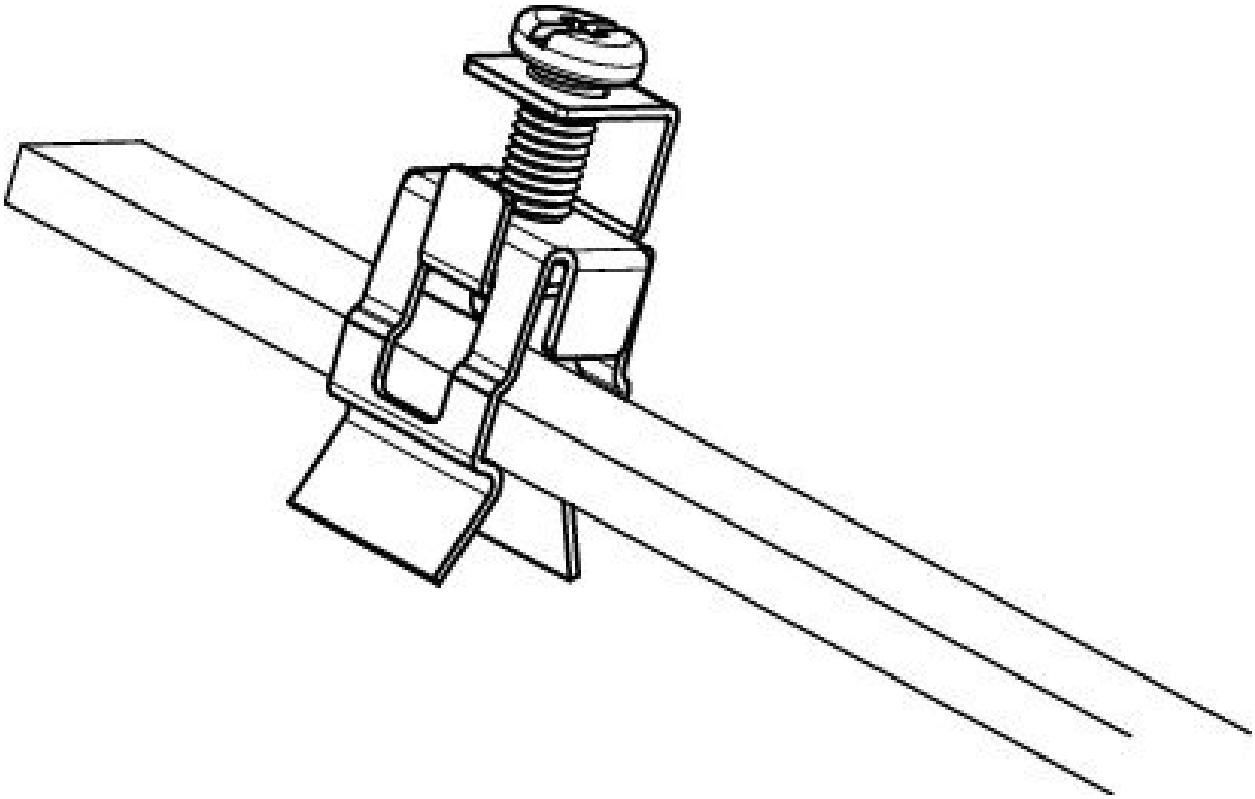

Datasheet MCR2000 opgesteld door Dijkman Elektrotechniek BV op basis van Teknomega S.r.l. productinformatie. Specificaties kunnen wijzigen; raadpleeg altijd de actuele fabrikantsdocumentatie voor bindende gegevens. © 2026 Dijkman Elektrotechniek BV