Dijkman Nederland Elektrotechniek bv
Importeur van elektrotechnische componenten

## MCR1030

# MCR | Verzamelrailklem | 35-70mm² | voor rail 10mm dik

Teknomega | Railaansluitklemmen

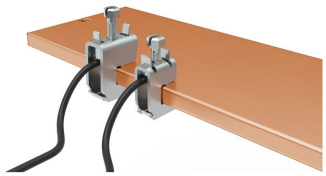

Deze kabelklem sluit één kabel van 35 ÷ 70 mm² aan op een massieve koperrail van 10 mm dik. De klem wordt over de rail geschoven en vastgezet, zodat aftakkingen zonder ponsen of boren worden gemaakt, ook op een railsysteem dat al gemonteerd is. Daarmee worden in bestaande verdeelinrichtingen eenvoudig extra groepen of meetkabels aangesloten. Een drukplaat klemt de kabel indirect, zodat de aders niet beschadigen en de verbinding na aanhalen stabiel blijft. Een veer houdt de klem op zijn plek tijdens de montage.

*Afbeelding ter illustratie; de uitvoering van dit artikel kan afwijken.*

## Technische specificaties

| Parameter | Waarde |
|---|---|
| Artikelcode | MCR1030 |
| Fabrikanttype | MCR 10x70 |
| EAN / GTIN | 8053685370380 |
| Raildikte | 10 mm |
| Geschikt voor | Vlakke rail |
| Klembreedte | 31 mm |
| Max. aansluitdoorsnede | 70 mm² |
| Geschikt voor ronde geleider | Ja |
| Geschikt voor sectorgeleider | Nee |
| Geschikt voor bandgeleider | Nee |
| Verpakking | 10 st |
| Hoogte H | 43 mm |
| Lengte L | 31 mm |
| Breedte S | 21 mm |
| Kabeldoorsnede | 35 ÷ 70 mm² |
| Aanhaalmoment | 10 Nm |

## Kenmerken & toepassingen

| Kenmerk | Toelichting |
|---|---|
| Materiaal | gepassiveerd verzinkt staal |
| Norm | EN 60998-1 |
| Montage | zonder ponsen, ook op gemonteerde rails<br>1 kabel per klem |

Datasheet MCR1030 opgesteld door Dijkman Elektrotechniek BV op basis van Teknomega S.r.l. productinformatie. Specificaties kunnen wijzigen; raadpleeg altijd de actuele fabrikantsdocumentatie voor bindende gegevens. © 2026 Dijkman Elektrotechniek BV

Dijkman Nederland Elektrotechniek bv
Importeur van elektrotechnische componenten

## Aansluiting en technische tekening

De tekening kan voor de hele productfamilie gelden; de uitvoering van dit artikel staat in de specificaties.

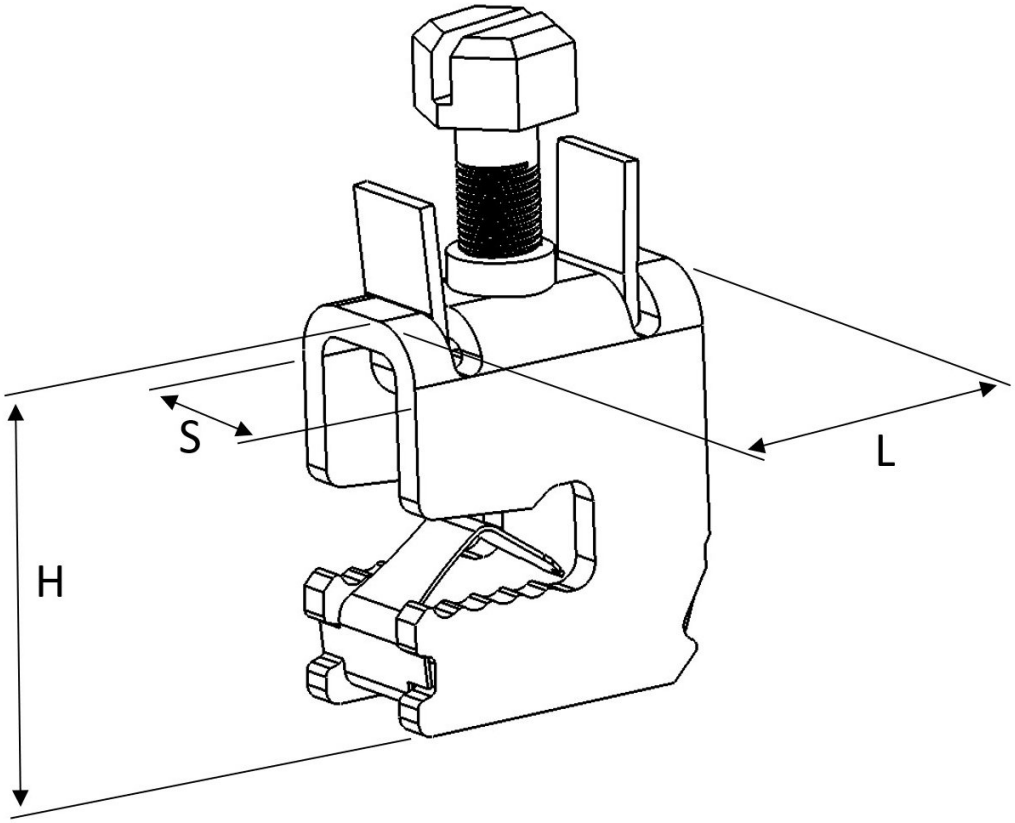


Datasheet MCR1030 opgesteld door Dijkman Elektrotechniek BV op basis van Teknomega S.r.l. productinformatie. Specificaties kunnen wijzigen; raadpleeg altijd de actuele fabrikantsdocumentatie voor bindende gegevens. © 2026 Dijkman Elektrotechniek BV