Dijkman Nederland Elektrotechniek bv
Importeur van elektrotechnische componenten

MCR1015

MCR | Verzamelrailklem | 70-120mm² | voor rail 5mm dik

Teknomega | Railaansluitklemmen

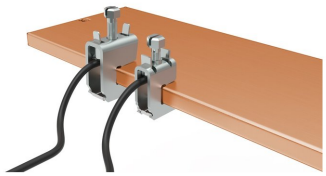

Deze kabelklem sluit één kabel van 70 ÷ 120 mm² aan op een massieve koperrail van 5 mm dik. De klem wordt over de rail geschoven en vastgezet, zodat aftakkingen zonder ponsen of boren worden gemaakt, ook op een railsysteem dat al gemonteerd is. Daarmee worden in bestaande verdeelinrichtingen eenvoudig extra groepen of meetkabels aangesloten. Een drukplaat klemt de kabel indirect, zodat de aders niet beschadigen en de verbinding na aanhalen stabiel blijft. Een veer houdt de klem op zijn plek tijdens de montage.

Afbeelding ter illustratie; de uitvoering van dit artikel kan afwijken.

Technische specificaties

Parameter	Waarde
Artikelcode	MCR1015
Fabrikanttype	MCR 5x120
EAN / GTIN	8053685370342
Raildikte	5 mm
Geschikt voor	Vlakke rail
Klembreedte	34 mm
Max. aansluitdoorsnede	120 mm²
Geschikt voor ronde geleider	Ja
Geschikt voor sectorgeleider	Nee
Geschikt voor bandgeleider	Nee
Verpakking	10 st
Hoogte H	44 mm
Lengte L	34 mm
Breedte S	24 mm
Kabeldoorsnede	70 ÷ 120 mm²
Aanhaalmoment	15 Nm

Kenmerken & toepassingen

Kenmerk	Toelichting
Materiaal	gepassiveerd verzinkt staal
Norm	EN 60998-1
Montage	zonder ponsen, ook op gemonteerde rails 1 kabel per klem

Datasheet MCR1015 opgesteld door Dijkman Elektrotechniek BV op basis van Teknomega S.r.l. productinformatie. Specificaties kunnen wijzigen; raadpleeg altijd de actuele fabrikantsdocumentatie voor bindende gegevens. © 2026 Dijkman Elektrotechniek BV

Dijkman Nederland
Elektrotechniek bv
Importeur van elektrotechnische componenten

Aansluiting en technische tekening

De tekening kan voor de hele productfamilie gelden; de uitvoering van dit artikel staat in de specificaties.

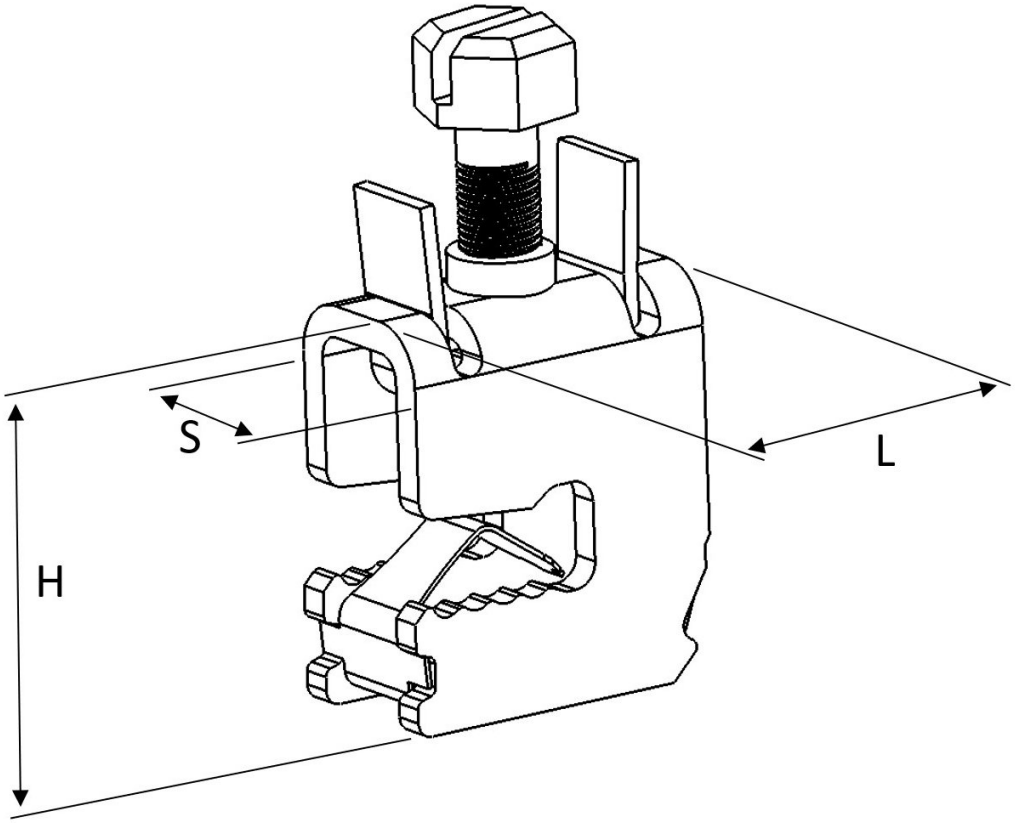

Datasheet MCR1015 opgesteld door Dijkman Elektrotechniek BV op basis van Teknomega S.r.l. productinformatie. Specificaties kunnen wijzigen; raadpleeg altijd de actuele fabrikantsdocumentatie voor bindende gegevens. © 2026 Dijkman Elektrotechniek BV