Dijkman Nederland Elektrotechniek bv
Importeur van elektrotechnische componenten

080TUSFA70

Montagesysteem | ringmontage | UL | voor Techno 70

New Elfin | Techno 70 accessoires en montagesystemen

Deze montagesysteem is bestemd voor Techno 70.

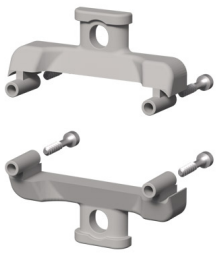

Technische specificaties

Parameter	Waarde
Type accessoire/onderdeel	Montagebeugel
Accessoire	Ja

Kenmerken & toepassingen

Kenmerk	Toelichting
Kleur	Grijs RAL7035
Gewicht	25 g
Land van herkomst	Italië

Datasheet 080TUSFA70 opgesteld door Dijkman Elektrotechniek BV op basis van New Elfin productinformatie. Specificaties kunnen wijzigen; raadpleeg altijd de actuele fabrikantsdocumentatie voor bindende gegevens. © 2026 Dijkman Elektrotechniek BV

Dijkman Nederland
Elektrotechniek bv
Importeur van elektrotechnische componenten

Maattekening en/of aansluitschema

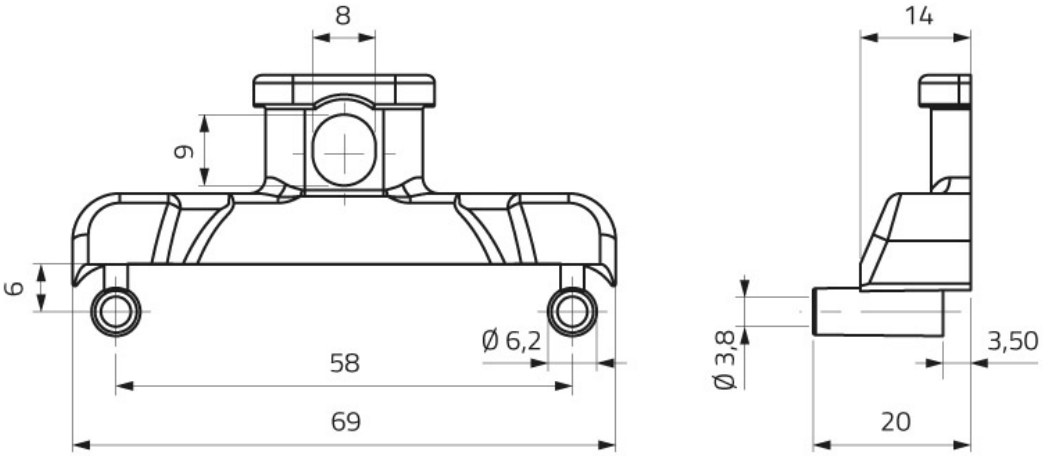

Datasheet 080TUSFA70 opgesteld door Dijkman Elektrotechniek BV op basis van New Elfin productinformatie. Specificaties kunnen wijzigen; raadpleeg altijd de actuele fabrikantsdocumentatie voor bindende gegevens. © 2026 Dijkman Elektrotechniek BV