Dijkman Nederland Elektrotechniek bv
Importeur van elektrotechnische componenten

080TUSF90

Montagesysteem | UL | voor Techno 90

New Elfin | Techno 90 accessoires en montagesystemen

Deze montagesysteem is bestemd voor Techno 90.

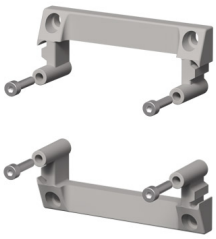

Technische specificaties

Parameter	Waarde
Type accessoire/onderdeel	Montagebeugel
Accessoire	Ja

Kenmerken & toepassingen

Kenmerk	Toelichting
Kleur	Grijs RAL7035
Gewicht	37 g
Land van herkomst	Italië

Datasheet 080TUSF90 opgesteld door Dijkman Elektrotechniek BV op basis van New Elfin productinformatie. Specificaties kunnen wijzigen; raadpleeg altijd de actuele fabrikantsdocumentatie voor bindende gegevens. © 2026 Dijkman Elektrotechniek BV

Dijkman Nederland
Elektrotechniek bv
Importeur van elektrotechnische componenten

Maattekening en/of aansluitschema

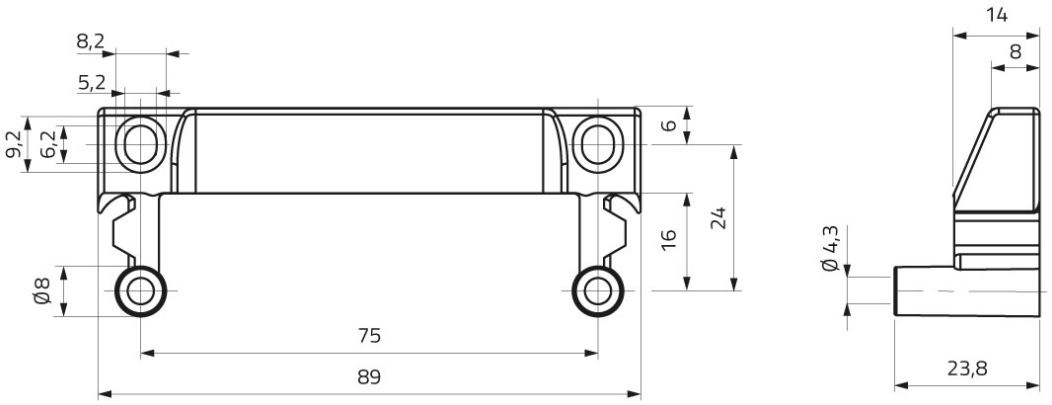

Datasheet 080TUSF90 opgesteld door Dijkman Elektrotechniek BV op basis van New Elfin productinformatie. Specificaties kunnen wijzigen; raadpleeg altijd de actuele fabrikantsdocumentatie voor bindende gegevens. © 2026 Dijkman Elektrotechniek BV