Dijkman Nederland Elektrotechniek bv
Importeur van elektrotechnische componenten

080TU1818-9G

Drukknopkast | Techno | PA glasvezel | onbewerkt | geel

New Elfin | Drukknopkasten Techno-serie 180x180

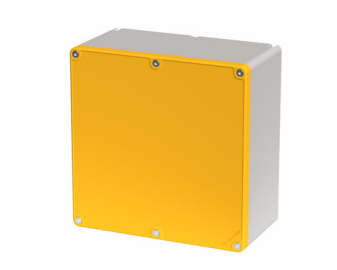

Deze drukknopkast van glasvezelversterkt polyamide uit de Techno-serie wordt onbewerkt geleverd, zodat de boringen voor bedieningselementen en signaallampen op maat van de toepassing worden aangebracht. Daarmee is hij geschikt voor lokale bedienpunten bij machines en installaties waarvoor geen standaard boorpatroon bestaat. De behuizing haalt IP66 en slagvastheid IK08, waardoor hij ook in stoffige of vochtige productieomgevingen kan worden toegepast. De gele kleur sluit aan bij de gangbare herkenbaarheid van noodstopbediening.

Technische specificaties

Parameter	Waarde
Bouwvorm behuizing	Opbouwbehuizing
Materiaal behuizing	Kunststof
Materiaalkwaliteit behuizing	GVK (glasvezelversterkte kunststof)
Kleur deksel	Grijs
Beschermingsgraad (IP)	IP66
Beschermingsgraad (NEMA)	4X
Breedte	180 mm
Hoogte	180 mm
Diepte	94 mm

Datasheet 080TU1818-9G opgesteld door Dijkman Elektrotechniek BV op basis van New Elfin productinformatie. Specificaties kunnen wijzigen; raadpleeg altijd de actuele fabrikantsdocumentatie voor bindende gegevens. © 2026 Dijkman Elektrotechniek BV

Dijkman Nederland Elektrotechniek bv
Importeur van elektrotechnische componenten

Kenmerken & toepassingen

Kenmerk	Toelichting
Keurmerken	CE, UL, CSA, EAC
Normen	IEC-EN62208, UL508, CSA C22.2 nee.14-13
Bedrijfstemperatuur	-35° ÷ +80°C
Slagvastheid	IK08 (IEC-EN62262)
Materiaal pakking	TPE (thermoplastisch elastomeer)
Materiaal schroeven	RVS AISI 304
Type schroef	HEX 3 sleufkop - M4 schroefdraad
Materiaal schroefbus	RVS AISI 304 - M4 schroefdraad
Wanddikte behuizing	3,5mm
Aanhaalmoment	0.8 ÷ 1.2 Nm (7.1 ÷ 10.6 Lb-in)
Beschermingsklasse	Klasse II (IEC-EN61140)
Vrij van zware metalen	Ja
PVC-vrij	Ja
Siliconenvrij	Ja
Halogeenvrij	Ja
Brandgedrag	960°(IEC-EN60695-2-12) | 5VA (UL94)
Geschikt voor buitentoepassing	Ja
Garantie	18 maanden
Gewicht	564 g
Land van herkomst	Italië

Maattekening en/of aansluitschema

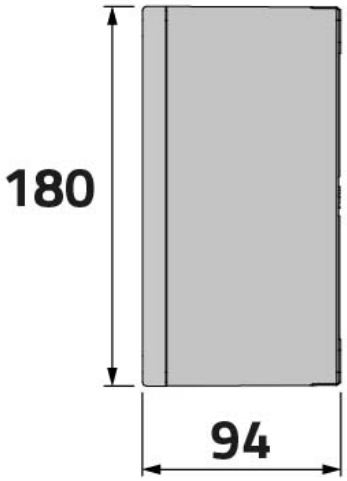

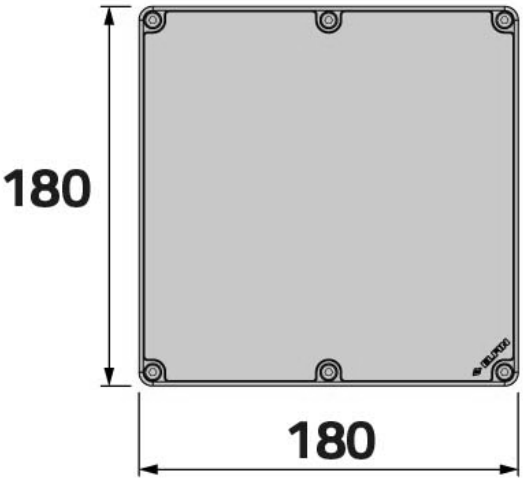

Datasheet 080TU1818-9G opgesteld door Dijkman Elektrotechniek BV op basis van New Elfin productinformatie. Specificaties kunnen wijzigen; raadpleeg altijd de actuele fabrikantsdocumentatie voor bindende gegevens. © 2026 Dijkman Elektrotechniek BV