Dijkman Nederland Elektrotechniek bv
Importeur van elektrotechnische componenten

080TU0914-7P2

Drukknopkast | Techno | PA glasvezel | 2 gaten Ø22mm

New Elfin | Drukknopkasten Techno-serie 90x140



Deze drukknopkast van glasvezelversterkt polyamide uit de Techno-serie heeft 2 voorgeboorde openingen van Ø22mm, zodat bedieningselementen en signaallampen met die inbouwmaat direct gemonteerd kunnen worden. Met enkele posities vormt hij een compact lokaal bedienpunt, bijvoorbeeld voor een start/stop-combinatie met een signaallamp bij een pomp, transportband of machine. De behuizing haalt IP66 en slagvastheid IK08, waardoor hij ook in stoffige of vochtige productieomgevingen kan worden toegepast.

Technische specificaties

Parameter	Waarde
Aantal bedieningsstanden	2
Bouwvorm behuizing	Opbouwbehuizing
Materiaal behuizing	Kunststof
Materiaalkwaliteit behuizing	GVK (glasvezelversterkte kunststof)
Diameter openingen	22 mm
Kleur deksel	Grijs
Beschermingsgraad (IP)	IP66
Beschermingsgraad (NEMA)	4X
Breedte	90 mm
Hoogte	140 mm
Diepte	74 mm

Datasheet 080TU0914-7P2 opgesteld door Dijkman Elektrotechniek BV op basis van New Elfin productinformatie. Specificaties kunnen wijzigen; raadpleeg altijd de actuele fabrikantsdocumentatie voor bindende gegevens. © 2026 Dijkman Elektrotechniek BV

Dijkman Nederland Elektrotechniek bv
Importeur van elektrotechnische componenten

Kenmerken & toepassingen

Kenmerk	Toelichting
Keurmerken	CE, UL, CSA, EAC
Normen	IEC-EN62208, UL508, CSA C22.2 nee.14-13
Bedrijfstemperatuur	-35° ÷ +80°C
Slagvastheid	IK08 (IEC-EN62262)
Materiaal pakking	TPE (thermoplastisch elastomeer)
Materiaal schroeven	RVS AISI 304
Type schroef	HEX 3 sleufkop - M4 schroefdraad
Materiaal schroefbus	RVS AISI 304 - M4 schroefdraad
Wanddikte behuizing	3,5mm
Aanhaalmoment	0.8 ÷ 1.2 Nm (7.1 ÷ 10.6 Lb-in)
Beschermingsklasse	Klasse II (IEC-EN61140)
Vrij van zware metalen	Ja
PVC-vrij	Ja
Siliconenvrij	Ja
Halogeenvrij	Ja
Brandgedrag	960°(IEC-EN60695-2-12) | 5VA (UL94)
Geschikt voor buitentoepassing	Ja
Garantie	18 maanden
Gewicht	226 g
Land van herkomst	Italië

Maattekening en/of aansluitschema

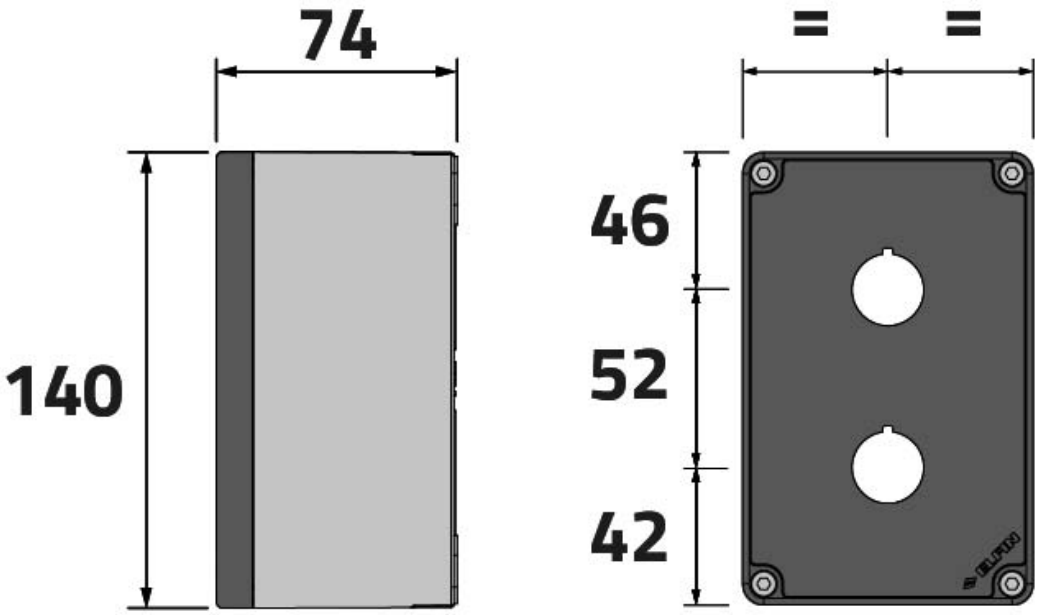

Datasheet 080TU0914-7P2 opgesteld door Dijkman Elektrotechniek BV op basis van New Elfin productinformatie. Specificaties kunnen wijzigen; raadpleeg altijd de actuele fabrikantsdocumentatie voor bindende gegevens. © 2026 Dijkman Elektrotechniek BV