Dijkman Nederland Elektrotechniek bv
Importeur van elektrotechnische componenten

## 080TU0707-6GF01

# Drukknopkast | noodstop | Techno | PA glasvezel | knop Ø40mm | vergrendelend | 1NC | geel

New Elfin | Drukknopkasten Techno-serie 70x70




Deze noodstopkast wordt compleet opgebouwd geleverd met een paddenstoelknop van Ø40mm, zodat hij direct als noodstoppunt bij een machine of installatie kan worden gemonteerd. De knop vergrendelt bij indrukken, zodat de machine stil blijft staan tot de knop bewust wordt ontgrendeld. De verbrekende contacten (1NC) openen de stuurstroomkring zodra het element wordt bediend. De behuizing uit de Techno-serie is uitgevoerd in glasvezelversterkt polyamide. Met IP66 is de kast bestand tegen stof en spuitwater in de productieomgeving.

## Technische specificaties

| Parameter | Waarde |
|---|---|
| Aantal bedieningsstanden | 1 |
| Aantal paddenstoeldrukknoppen | 1 |
| Geschikt voor noodstop | Ja |
| Kleur deksel | Geel |
| Kleur behuizing | Geel |
| Materiaal behuizing | Kunststof |
| Aantal NO-contacten | 0 |
| Aantal NC-contacten | 2 |
| Beschermingsgraad (IP) | IP66 |

*Datasheet 080TU0707-6GF01 opgesteld door Dijkman Elektrotechniek BV op basis van New Elfin productinformatie. Specificaties kunnen wijzigen; raadpleeg altijd de actuele fabrikantsdocumentatie voor bindende gegevens. © 2026 Dijkman Elektrotechniek BV*

Dijkman Nederland Elektrotechniek bv
Importeur van elektrotechnische componenten

## Kenmerken & toepassingen

| Kenmerk | Toelichting |
|---|---|
| Keurmerken | CE |
| Normen | UNI EN ISO 13850,UNI EN ISO 12100,IEC-EN60947-5-5 \| IEC-ENC60947-1, IEC-EN60947-5-1 |
| Bedrijfstemperatuur | -35° ÷ +80°C |
| Slagvastheid | IK08 (IEC-EN62262) |
| Materiaal pakking | TPE (thermoplastisch elastomeer) |
| Materiaal schroeven | RVS AISI 304 |
| Type schroef | Torx T15 sleufkop |
| Wanddikte behuizing | 3,5mm |
| Aanhaalmoment | 0.6 ÷ 0.8Nm (5.3÷7.1 Lb-in) |
| Beschermingsklasse | Klasse II (IEC-EN61140) |
| Halogeenvrij | Ja |
| Brandgedrag | 960°(IEC-EN60695-2-12) \| V0 (UL94) |
| Geschikt voor buitentoepassing | Ja |
| Eigenschappen drukknop | Zie artikelen uit familie 020 / CMD&SIGN; SM2 Ø22 |
| Garantie | 18 maanden |
| Gewicht | 172 g |
| Land van herkomst | Italië |

## Maattekening en/of aansluitschema

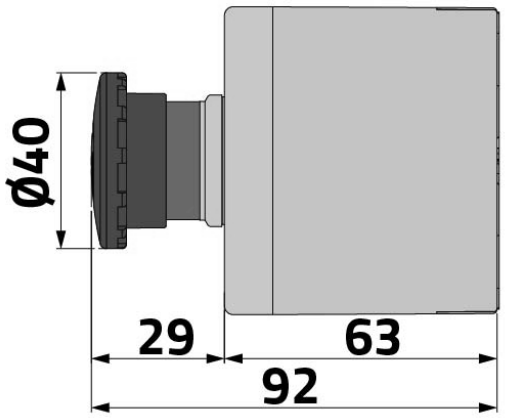


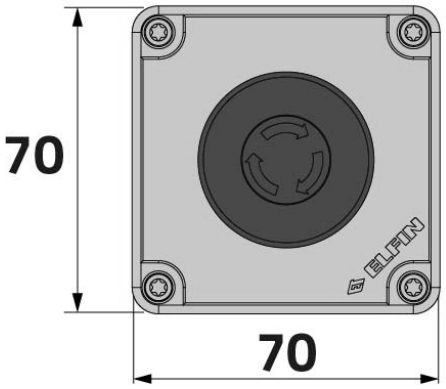


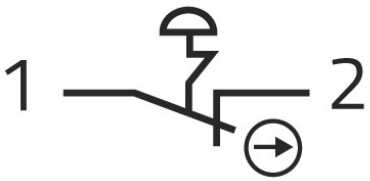


*Datasheet 080TU0707-6GF01 opgesteld door Dijkman Elektrotechniek BV op basis van New Elfin productinformatie. Specificaties kunnen wijzigen; raadpleeg altijd de actuele fabrikantsdocumentatie voor bindende gegevens. © 2026 Dijkman Elektrotechniek BV*