Dijkman Nederland Elektrotechniek bv
Importeur van elektrotechnische componenten

# 080TSFM90

# Montagesysteem | magnetisch | voor Techno 90

New Elfin | Techno 90 accessoires en montagesystemen

Deze montagesysteem is bestemd voor Techno 90.

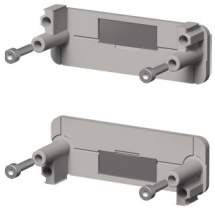

## Technische specificaties

| Parameter | Waarde |
|---|---|
| Type accessoire/onderdeel | Montagebeugel |
| Accessoire | Ja |

## Kenmerken & toepassingen

| Kenmerk | Toelichting |
|---|---|
| Kleur | Grijs RAL7035 |
| Gewicht | 16 g |
| Land van herkomst | Italië |

*Datasheet 080TSFM90 opgesteld door Dijkman Elektrotechniek BV op basis van New Elfin productinformatie. Specificaties kunnen wijzigen; raadpleeg altijd de actuele fabrikantsdocumentatie voor bindende gegevens. © 2026 Dijkman Elektrotechniek BV*

Dijkman Nederland
Elektrotechniek bv
Importeur van elektrotechnische componenten

## Maattekening en/of aansluitschema

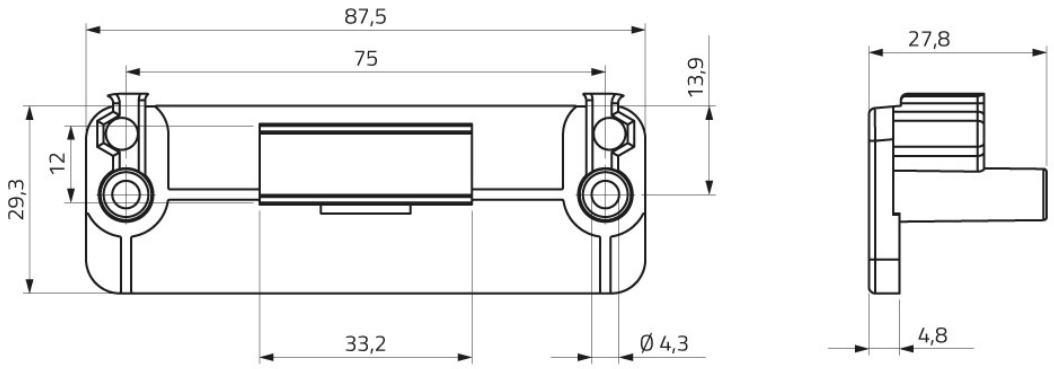


*Datasheet 080TSFM90 opgesteld door Dijkman Elektrotechniek BV op basis van New Elfin productinformatie. Specificaties kunnen wijzigen; raadpleeg altijd de actuele fabrikantsdocumentatie voor bindende gegevens. © 2026 Dijkman Elektrotechniek BV*