Dijkman Nederland Elektrotechniek bv
Importeur van elektrotechnische componenten

080T0914-7T

Drukknopkast | Techno | PA glasvezel | onbewerkt | transparant deksel

New Elfin | Drukknopkasten Techno-serie 90x140

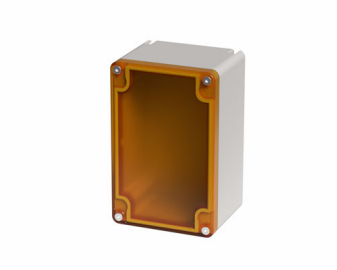

Deze drukknopkast van glasvezelversterkt polyamide uit de Techno-serie wordt onbewerkt geleverd, zodat de boringen voor bedieningselementen en signaallampen op maat van de toepassing worden aangebracht. Daarmee is hij geschikt voor lokale bedienpunten bij machines en installaties waarvoor geen standaard boorpatroon bestaat. De behuizing haalt IP67 en slagvastheid IK08, waardoor hij ook in stoffige of vochtige productieomgevingen kan worden toegepast.

Technische specificaties

Parameter	Waarde
Bouwvorm behuizing	Opbouwbehuizing
Materiaal behuizing	Kunststof
Materiaalkwaliteit behuizing	GVK (glasvezelversterkte kunststof)
Beschermingsgraad (IP)	IP67
Breedte	90 mm
Hoogte	140 mm
Diepte	74 mm

Datasheet 080T0914-7T opgesteld door Dijkman Elektrotechniek BV op basis van New Elfin productinformatie. Specificaties kunnen wijzigen; raadpleeg altijd de actuele fabrikantsdocumentatie voor bindende gegevens. © 2026 Dijkman Elektrotechniek BV

Dijkman Nederland Elektrotechniek bv
Importeur van elektrotechnische componenten

Kenmerken & toepassingen

Kenmerk	Toelichting
Kleur	Trasparente / grijs RAL7035
Keurmerken	CE, EAC
Normen	IEC-EN62208
Bedrijfstemperatuur	-35° ÷ +80°C
Slagvastheid	IK08 (IEC-EN62262)
Materiaal deksel	PC polycarbonaat
Materiaal pakking	TPE (thermoplastisch elastomeer)
Materiaal schroeven	RVS AISI 304
Type schroef	HEX 3 sleufkop - M4 schroefdraad
Materiaal schroefbus	Messing OT58 - M4 schroefdraad
Wanddikte behuizing	3,5mm
Aanhaalmoment	0.8 ÷ 1.2 Nm (7.1 ÷ 10.6 Lb-in)
Beschermingsklasse	Klasse II (IEC-EN61140)
Vrij van zware metalen	Ja
PVC-vrij	Ja
Siliconenvrij	Ja
Brandgedrag	HB (UL94) | 650°(IEC-EN60695-2-12)
Geschikt voor buitentoepassing	Ja
Garantie	18 maanden
Gewicht	296 g
Land van herkomst	Italië

Maattekening en/of aansluitschema

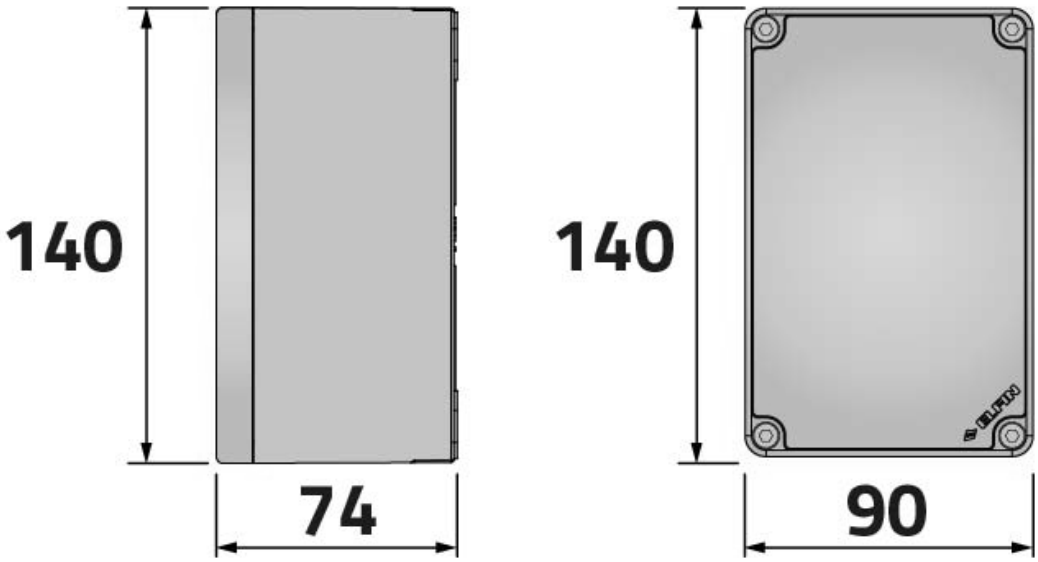

Datasheet 080T0914-7T opgesteld door Dijkman Elektrotechniek BV op basis van New Elfin productinformatie. Specificaties kunnen wijzigen; raadpleeg altijd de actuele fabrikantsdocumentatie voor bindende gegevens. © 2026 Dijkman Elektrotechniek BV