Dijkman Nederland Elektrotechniek bv
Importeur van elektrotechnische componenten

080T0707-6PN

Drukknopkast | Techno | PA glasvezel | drukknop met kraag zwart

New Elfin | Drukknopkasten Techno-serie 70x70

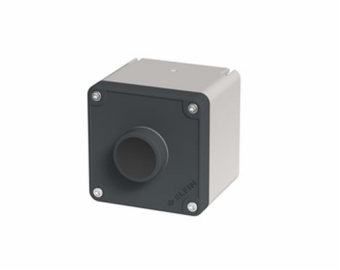

Deze drukknopkast wordt compleet opgebouwd geleverd met de drukknoppen in de behuizing, zodat het lokale bedienpunt direct kan worden aangesloten. De kraag rond de knop voorkomt dat hij onbedoeld wordt ingedrukt. De behuizing uit de Techno-serie is uitgevoerd in glasvezelversterkt polyamide. Met IP66 is de kast bestand tegen stof en spuitwater in de productieomgeving.

Technische specificaties

Parameter	Waarde
Aantal bedieningsstanden	1
Aantal drukknoppen	1
Kleur deksel	Grijs
Kleur behuizing	Grijs
Materiaal behuizing	Kunststof
Beschermingsgraad (IP)	IP66

Kenmerken & toepassingen

Kenmerk	Toelichting
Keurmerken	CE
Normen	IEC-ENC60947-1, IEC-EN60947-5-1
Bedrijfstemperatuur	-35° ÷ +80°C
Slagvastheid	IK08 (IEC-EN62262)
Materiaal pakking	TPE (thermoplastisch elastomeer)
Materiaal schroeven	RVS AISI 304
Type schroef	Torx T15 sleufkop
Wanddikte behuizing	3,5mm
Aanhaalmoment	0.6 ÷ 0.8Nm (5.3÷7.1 Lb-in)
Beschermingsklasse	Klasse II (IEC-EN61140)
Brandgedrag	HB (UL94) | 650°(IEC-EN60695-2-12)
Geschikt voor buitentoepassing	Ja
Eigenschappen drukknop	Zie artikelen uit familie 020 / CMD&SIGN; SM2 Ø22
Garantie	18 maanden
Gewicht	200 g
Land van herkomst	Italië

Datasheet 080T0707-6PN opgesteld door Dijkman Elektrotechniek BV op basis van New Elfin productinformatie. Specificaties kunnen wijzigen; raadpleeg altijd de actuele fabrikantsdocumentatie voor bindende gegevens. © 2026 Dijkman Elektrotechniek BV

Dijkman Nederland
Elektrotechniek bv
Importeur van elektrotechnische componenten

Maattekening en/of aansluitschema

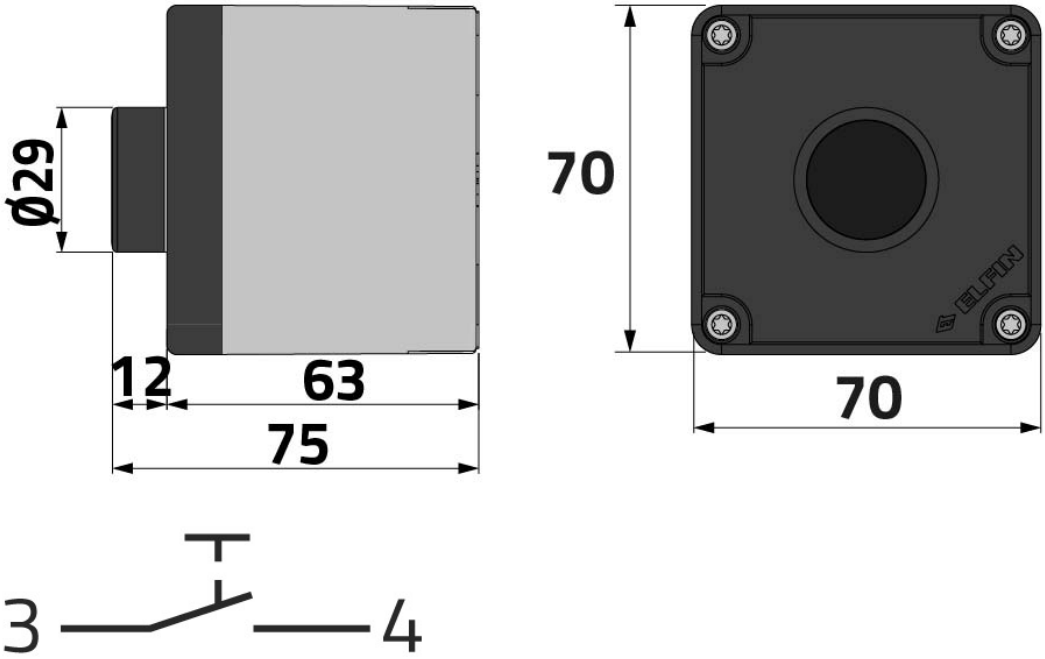

Datasheet 080T0707-6PN opgesteld door Dijkman Elektrotechniek BV op basis van New Elfin productinformatie. Specificaties kunnen wijzigen; raadpleeg altijd de actuele fabrikantsdocumentatie voor bindende gegevens. © 2026 Dijkman Elektrotechniek BV