Dijkman Nederland Elektrotechniek bv
Importeur van elektrotechnische componenten

080T0707-6GC01

Drukknopkast | noodstop | Techno | PA glasvezel | vergrendelend | 1NC | geel

New Elfin | Drukknopkasten Techno-serie 70x70



Deze noodstopkast wordt compleet opgebouwd geleverd, zodat hij direct als noodstoppunt bij een machine of installatie kan worden gemonteerd. Ontgrendelen kan alleen met een sleutel, zodat alleen bevoegd personeel de machine na een noodstop weer vrijgeeft. De verbrekende contacten (1NC) openen de stuurstroomkring zodra het element wordt bediend. De behuizing uit de Techno-serie is uitgevoerd in glasvezelversterkt polyamide. Met IP66 is de kast bestand tegen stof en spuitwater in de productieomgeving.

Technische specificaties

Parameter	Waarde
Aantal bedieningsstanden	1
Aantal paddenstoeldrukknoppen	1
Geschikt voor noodstop	Ja
Kleur deksel	Geel
Kleur behuizing	Geel
Materiaal behuizing	Kunststof
Aantal NO-contacten	0
Aantal NC-contacten	2
Beschermingsgraad (IP)	IP66

Kenmerken & toepassingen

Kenmerk	Toelichting
Keurmerken	CE
Normen	UNI EN ISO 13850,UNI EN ISO 12100,IEC-EN60947-5-5 | IEC-ENC60947-1, IEC-EN60947-5-1
Bedrijfstemperatuur	-35° ÷ +80°C
Slagvastheid	IK08 (IEC-EN62262)
Materiaal pakking	TPE (thermoplastisch elastomeer)
Materiaal schroeven	RVS AISI 304
Type schroef	Torx T15 sleufkop
Wanddikte behuizing	3,5mm
Aanhaalmoment	0.6 ÷ 0.8Nm (5.3÷7.1 Lb-in)
Beschermingsklasse	Klasse II (IEC-EN61140)
Brandgedrag	HB (UL94) | 650°(IEC-EN60695-2-12)
Geschikt voor buitentoepassing	Ja
Eigenschappen drukknop	Zie artikelen uit familie 020 / CMD&SIGN; SM2 Ø22
Garantie	18 maanden
Gewicht	0 g
Land van herkomst	Italië

Datasheet 080T0707-6GC01 opgesteld door Dijkman Elektrotechniek BV op basis van New Elfin productinformatie. Specificaties kunnen wijzigen; raadpleeg altijd de actuele fabrikantsdocumentatie voor bindende gegevens. © 2026 Dijkman Elektrotechniek BV

Dijkman Nederland
Elektrotechniek bv
Importeur van elektrotechnische componenten

Maattekening en/of aansluitschema

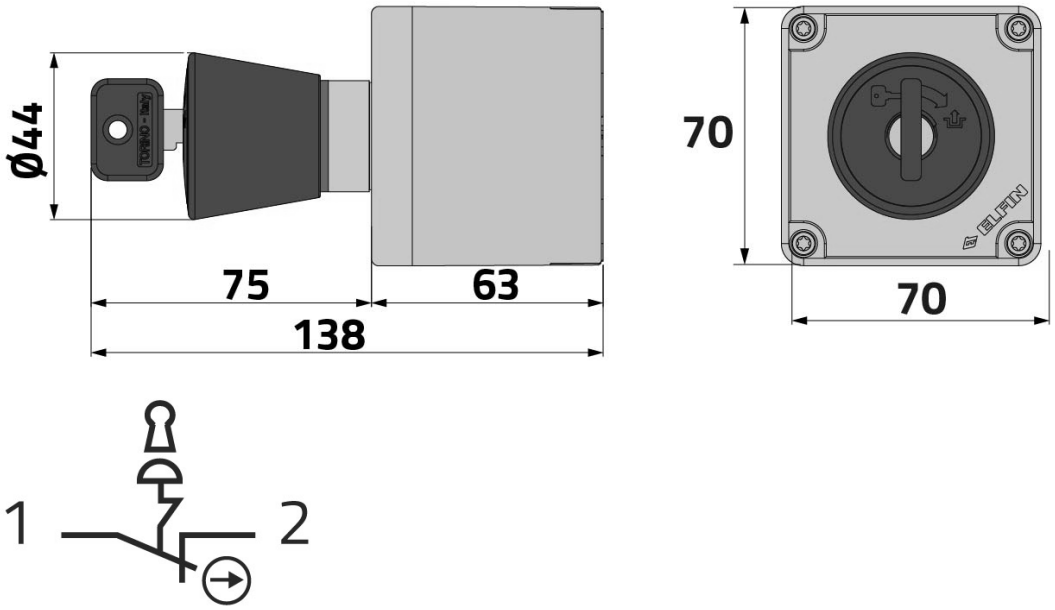

Datasheet 080T0707-6GC01 opgesteld door Dijkman Elektrotechniek BV op basis van New Elfin productinformatie. Specificaties kunnen wijzigen; raadpleeg altijd de actuele fabrikantsdocumentatie voor bindende gegevens. © 2026 Dijkman Elektrotechniek BV