Dijkman Nederland Elektrotechniek bv
Importeur van elektrotechnische componenten

## 080R200-P3C

# Drukknopkast | hangend | 2+1 gaten | grijs

New Elfin | Hangende bedieningskasten, afstandsbediening 200x83 mm



Deze drukknopkast wordt onbewerkt geleverd, zodat de boringen voor bedieningselementen en signaallampen op maat van de toepassing worden aangebracht. Daarmee is hij geschikt voor lokale bedienpunten bij machines en installaties waarvoor geen standaard boorpatroon bestaat. De behuizing haalt IP66 en slagvastheid IK08, waardoor hij ook in stoffige of vochtige productieomgevingen kan worden toegepast.

## Technische specificaties

| Parameter | Waarde |
|---|---|
| Aantal bedieningsstanden | 1 |
| Bouwvorm behuizing | Opbouwbehuizing |
| Kleur deksel | Grijs |
| Beschermingsgraad (IP) | IP66 |

## Kenmerken & toepassingen

| Kenmerk | Toelichting |
|---|---|
| Keurmerken | CE |
| Normen | IEC-ENC60947-1, IEC-EN60947-5-1, IEC-EN60204-1 |
| Bedrijfstemperatuur | -35° ÷ +80°C |
| Slagvastheid | IK08 (IEC-EN62262) |
| Materiaal behuizing | Slagvast thermoplastisch polymeer |
| Productieproces | Spuitgieten |
| Materiaal pakking | TPE (thermoplastisch elastomeer) |
| Materiaal schroeven | RVS AISI 304 |
| Type schroef | Torx T15 sleufkop |
| Aanhaalmoment | 0.8 ÷ 1.2Nm (7.1÷10.6 Lb-in) |
| Kabelklemschroef | Aanhaalmoment 1.5Nm (13.3 Lb-in) max. |
| Ophangring | RVS AISI 304 |
| Flexibele kabelwartel | M20x1.5 geschikt voor kabel Ø6÷12mm |
| Nominale isolatiespanning | Ui 300V - Uimp 2.5KV (IEC-EN60947-1) |
| Beschermingsklasse | Klasse II (IEC-EN61140) |
| Brandgedrag | HB (UL94) \| 650°(IEC-EN60695-2-11) |
| Geschikt voor buitentoepassing | Ja |
| Drukknop en contactblok | Zie productreeks 020: 020 SM2 Ø22mm |
| Garantie | 18 maanden |
| Gewicht | 220 g |
| Land van herkomst | Italië |

*Datasheet 080R200-P3C opgesteld door Dijkman Elektrotechniek BV op basis van New Elfin productinformatie. Specificaties kunnen wijzigen; raadpleeg altijd de actuele fabrikantsdocumentatie voor bindende gegevens. © 2026 Dijkman Elektrotechniek BV*

Dijkman Nederland
Elektrotechniek bv
Importeur van elektrotechnische componenten

## Maattekening en/of aansluitschema

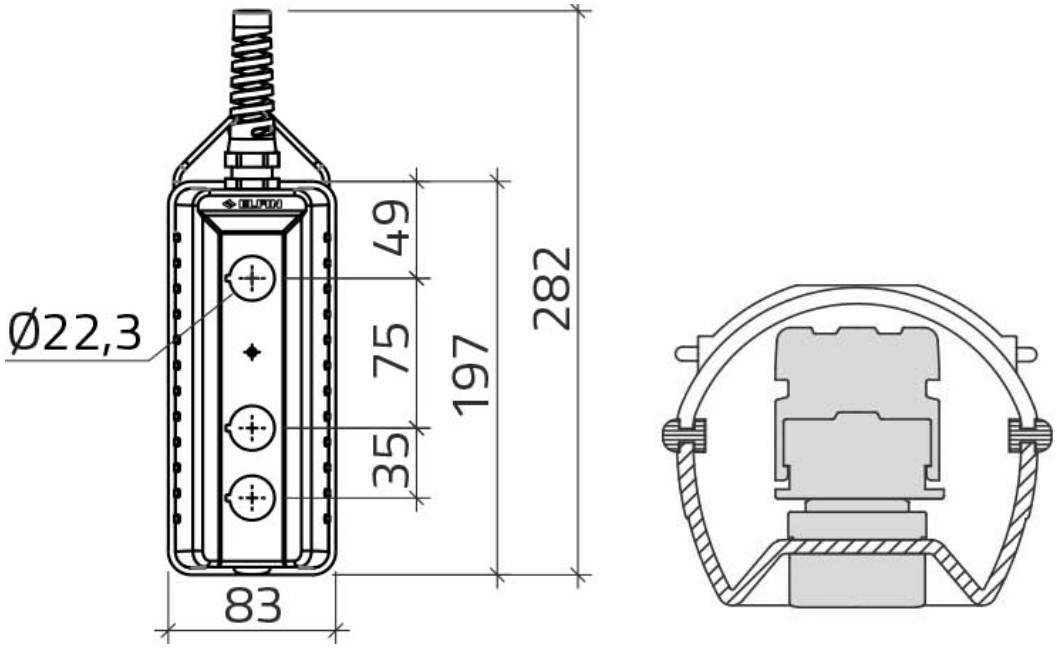


*Datasheet 080R200-P3C opgesteld door Dijkman Elektrotechniek BV op basis van New Elfin productinformatie. Specificaties kunnen wijzigen; raadpleeg altijd de actuele fabrikantsdocumentatie voor bindende gegevens. © 2026 Dijkman Elektrotechniek BV*