Dijkman Nederland Elektrotechniek bv
Importeur van elektrotechnische componenten

080R200-GP4

Drukknopkast | hangend | 4 gaten | geel

New Elfin | Hangende bedieningskasten, afstandsbediening 200x83 mm



Deze drukknopkast wordt onbewerkt geleverd, zodat de boringen voor bedieningselementen en signaallampen op maat van de toepassing worden aangebracht. Daarmee is hij geschikt voor lokale bedienpunten bij machines en installaties waarvoor geen standaard boorpatroon bestaat. De behuizing haalt IP65 en slagvastheid IK07, waardoor hij ook in stoffige of vochtige productieomgevingen kan worden toegepast. De gele kleur sluit aan bij de gangbare herkenbaarheid van noodstopbediening.

Technische specificaties

Parameter	Waarde
Aantal bedieningsstanden	4
Bouwvorm behuizing	Opbouwbehuizing
Materiaal behuizing	Kunststof
Kleur deksel	Geel
Beschermingsgraad (IP)	IP65

Kenmerken & toepassingen

Kenmerk	Toelichting
Keurmerken	CE
Normen	IEC-ENC60947-1, IEC-EN60947-5-1
Bedrijfstemperatuur	-15° ÷ +80°C
Slagvastheid	IK07 (IEC-EN62262)
Flexibele kabelbuis	Geschikt voor kabel Ø8÷17mm
Garantie	18 maanden
Gewicht	220 g
Land van herkomst	Italië

Datasheet 080R200-GP4 opgesteld door Dijkman Elektrotechniek BV op basis van New Elfin productinformatie. Specificaties kunnen wijzigen; raadpleeg altijd de actuele fabrikantsdocumentatie voor bindende gegevens. © 2026 Dijkman Elektrotechniek BV

Dijkman Nederland
Elektrotechniek bv
Importeur van elektrotechnische componenten

Maattekening en/of aansluitschema

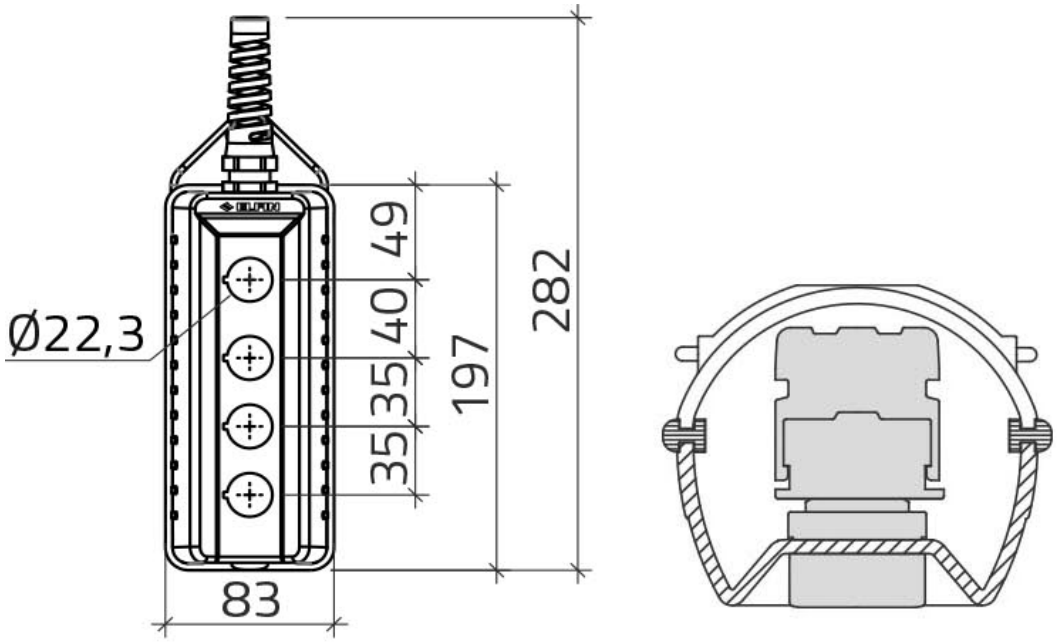

Datasheet 080R200-GP4 opgesteld door Dijkman Elektrotechniek BV op basis van New Elfin productinformatie. Specificaties kunnen wijzigen; raadpleeg altijd de actuele fabrikantsdocumentatie voor bindende gegevens. © 2026 Dijkman Elektrotechniek BV