Dijkman Nederland Elektrotechniek bv
Importeur van elektrotechnische componenten

080R140-P2

Drukknopkast | hangend | 2 gaten | grijs

New Elfin | Hangende bedieningskasten, afstandsbediening 140x83 mm



Deze drukknopkast wordt onbewerkt geleverd, zodat de boringen voor bedieningselementen en signaallampen op maat van de toepassing worden aangebracht. Daarmee is hij geschikt voor lokale bedienpunten bij machines en installaties waarvoor geen standaard boorpatroon bestaat. De behuizing haalt IP66 en slagvastheid IK08, waardoor hij ook in stoffige of vochtige productieomgevingen kan worden toegepast.

Technische specificaties

Parameter	Waarde
Aantal bedieningsstanden	2
Bouwvorm behuizing	Opbouwbehuizing
Kleur deksel	Grijs
Beschermingsgraad (IP)	IP66

Kenmerken & toepassingen

Kenmerk	Toelichting
Keurmerken	CE
Normen	IEC-ENC60947-1, IEC-EN60947-5-1, IEC-EN60204-1
Bedrijfstemperatuur	-35° ÷ +80°C
Slagvastheid	IK08 (IEC-EN62262)
Materiaal behuizing	Slagvast thermoplastisch polymeer
Productieproces	Spuitgieten
Materiaal pakking	TPE (thermoplastisch elastomeer)
Materiaal schroeven	RVS AISI 304
Type schroef	Torx T15 sleufkop
Aanhaalmoment	0.8 ÷ 1.2Nm (7.1÷10.6 Lb-in)
Kabelklemschroef	Aanhaalmoment 1.5Nm (13.3 Lb-in) max.
Ophangring	RVS AISI 304
Flexibele kabelwartel	M16x1.5 geschikt voor kabel Ø5÷10mm
Nominale isolatiespanning	Ui 300V - Uimp 2.5KV (IEC-EN60947-1)
Beschermingsklasse	Klasse II (IEC-EN61140)
Brandgedrag	HB (UL94) | 650°(IEC-EN60695-2-11)
Geschikt voor buitentoepassing	Ja
Drukknop en contactblok	Zie productreeks 020: 020 SM2 Ø22mm
Garantie	18 maanden
Gewicht	160 g
Land van herkomst	Italië

Datasheet 080R140-P2 opgesteld door Dijkman Elektrotechniek BV op basis van New Elfin productinformatie. Specificaties kunnen wijzigen; raadpleeg altijd de actuele fabrikantsdocumentatie voor bindende gegevens. © 2026 Dijkman Elektrotechniek BV

Dijkman Nederland
Elektrotechniek bv
Importeur van elektrotechnische componenten

Maattekening en/of aansluitschema

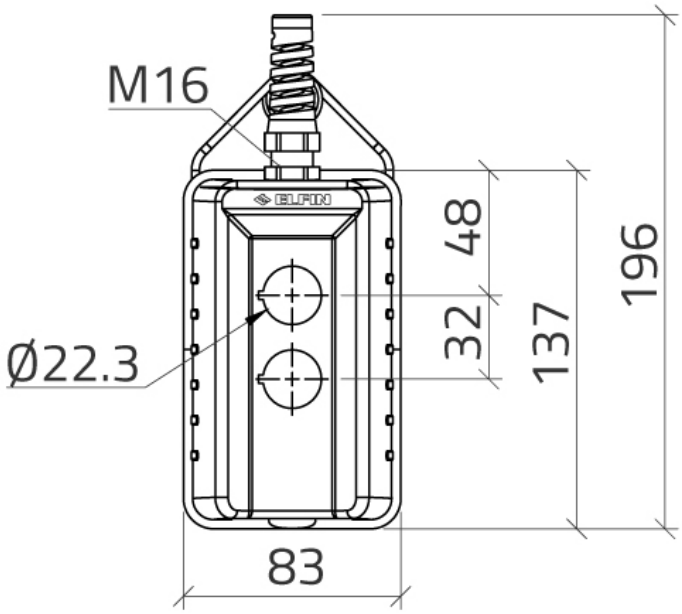

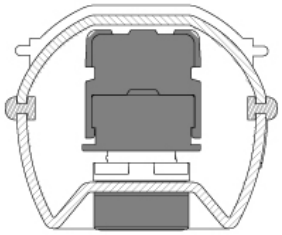

Datasheet 080R140-P2 opgesteld door Dijkman Elektrotechniek BV op basis van New Elfin productinformatie. Specificaties kunnen wijzigen; raadpleeg altijd de actuele fabrikantsdocumentatie voor bindende gegevens. © 2026 Dijkman Elektrotechniek BV