Dijkman Nederland Elektrotechniek bv
Importeur van elektrotechnische componenten

080F0808-5GF5T

Drukknopkast | noodstop | handpalmdrukknop | knop Ø50mm rood | vergrendelend

New Elfin | Noodstopkast 84x84 mm



Deze noodstopkast wordt compleet opgebouwd geleverd met een paddenstoelknop van Ø50mm rood, zodat hij direct als noodstoppunt bij een machine of installatie kan worden gemonteerd. De knop vergrendelt bij indrukken en wordt door trekken ontgrendeld, zodat de machine pas na een bewuste handeling weer kan starten. Met IP66 is de kast bestand tegen stof en spuitwater in de productieomgeving.

Technische specificaties

Parameter	Waarde
Aantal bedieningsstanden	1
Aantal paddenstoeldrukknoppen	1
Geschikt voor noodstop	Ja
Kleur deksel	Geel
Kleur behuizing	Geel
Materiaal behuizing	Kunststof
Beschermingsgraad (IP)	IP66

Kenmerken & toepassingen

Kenmerk	Toelichting
Keurmerken	CE
Normen	IEC-ENC60947-1, IEC-EN60947-5-1 | IEC-EN62208
Bedrijfstemperatuur	-30° ÷ +70°C
Materiaal pakking	TPE (thermoplastisch elastomeer)
Materiaal schroeven	RVS AISI 304
Aanhaalmoment	0.8 ÷ 1.2Nm (7.1÷10.6 Lb-in)
Beschermingsklasse	Klasse II (IEC-EN61140)
Vrij van zware metalen	Ja
PVC-vrij	Ja
Siliconenvrij	Ja
Halogeenvrij	Ja
Brandgedrag	HB (UL94) | 650°(IEC-EN60695-2-11)
Geschikt voor buitentoepassing	Ja zie artikelen
Eigenschappen drukknop	020PTF5MR-020PTF9MR-020PTF9PTR-020GE01
Garantie	18 maanden
Gewicht	145 g
Land van herkomst	Italië

Datasheet 080F0808-5GF5T opgesteld door Dijkman Elektrotechniek BV op basis van New Elfin productinformatie. Specificaties kunnen wijzigen; raadpleeg altijd de actuele fabrikantsdocumentatie voor bindende gegevens. © 2026 Dijkman Elektrotechniek BV

Dijkman Nederland
Elektrotechniek bv
Importeur van elektrotechnische componenten

Maattekening en/of aansluitschema

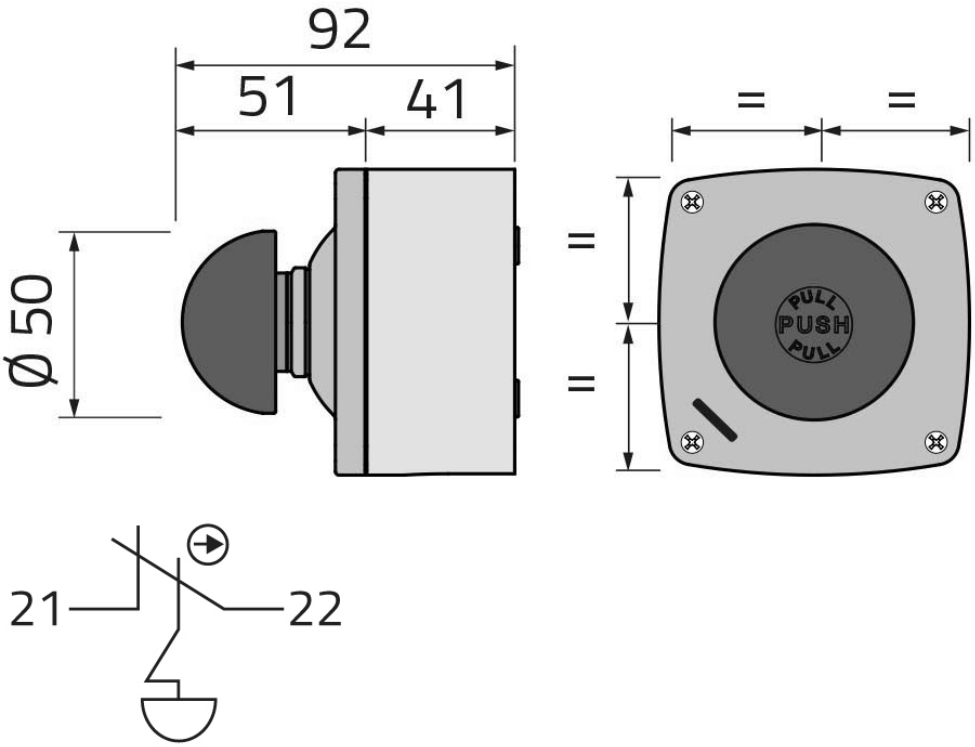

Datasheet 080F0808-5GF5T opgesteld door Dijkman Elektrotechniek BV op basis van New Elfin productinformatie. Specificaties kunnen wijzigen; raadpleeg altijd de actuele fabrikantsdocumentatie voor bindende gegevens. © 2026 Dijkman Elektrotechniek BV