Dijkman Nederland Elektrotechniek bv
Importeur van elektrotechnische componenten

080CS0909-8P1

Drukknopkast | PS | 1 gat Ø22mm

New Elfin | Drukknopkasten 94x94 mm



Deze drukknopkast van polystyreen heeft 1 voorgeboorde opening van Ø22mm, zodat bedieningselementen en signaallampen met die inbouwmaat direct gemonteerd kunnen worden. Met één positie is hij geschikt als losstaand bedieningspunt, bijvoorbeeld voor een noodstop of een enkele start- of resetknop dicht bij de machine. De behuizing haalt IP66 en slagvastheid IK07, waardoor hij ook in stoffige of vochtige productieomgevingen kan worden toegepast.

Technische specificaties

Parameter	Waarde
Aantal bedieningsstanden	1
Bouwvorm behuizing	Opbouwbehuizing
Materiaal behuizing	Kunststof
Materiaalkwaliteit behuizing	Overig
Diameter openingen	22 mm
Kleur deksel	Grijs
Beschermingsgraad (IP)	IP66
Beschermingsgraad (NEMA)	4X
Breedte	94 mm
Hoogte	94 mm
Diepte	81 mm

Datasheet 080CS0909-8P1 opgesteld door Dijkman Elektrotechniek BV op basis van New Elfin productinformatie. Specificaties kunnen wijzigen; raadpleeg altijd de actuele fabrikantsdocumentatie voor bindende gegevens. © 2026 Dijkman Elektrotechniek BV

Dijkman Nederland Elektrotechniek bv
Importeur van elektrotechnische componenten

Kenmerken & toepassingen

Kenmerk	Toelichting
Keurmerken	CE
Normen	IEC-EN62208, CEI-EN6070-1, CEI-EN60670-22
Bedrijfstemperatuur	-25° ÷ +40°C
Slagvastheid	IK07 (IEC-EN62262)
Materiaal pakking	Polyurethaanschuim
Materiaal schroeven	PA polyamide zwart - glasvezelversterkt
Aanhaalmoment	0.8 ÷ 1.2Nm (7.1÷10.6 Lb-in)
Beschermingsklasse	Klasse II (IEC-EN61140)
Vrij van zware metalen	Ja
PVC-vrij	Ja
Siliconenvrij	Ja
Halogeenvrij	Ja
Brandgedrag	HB (UL94) | 650°(IEC-EN60695-2-11)
Geschikt voor buitentoepassing	Nee
Garantie	18 maanden
Gewicht	167 g
Land van herkomst	Duitsland

Maattekening en/of aansluitschema

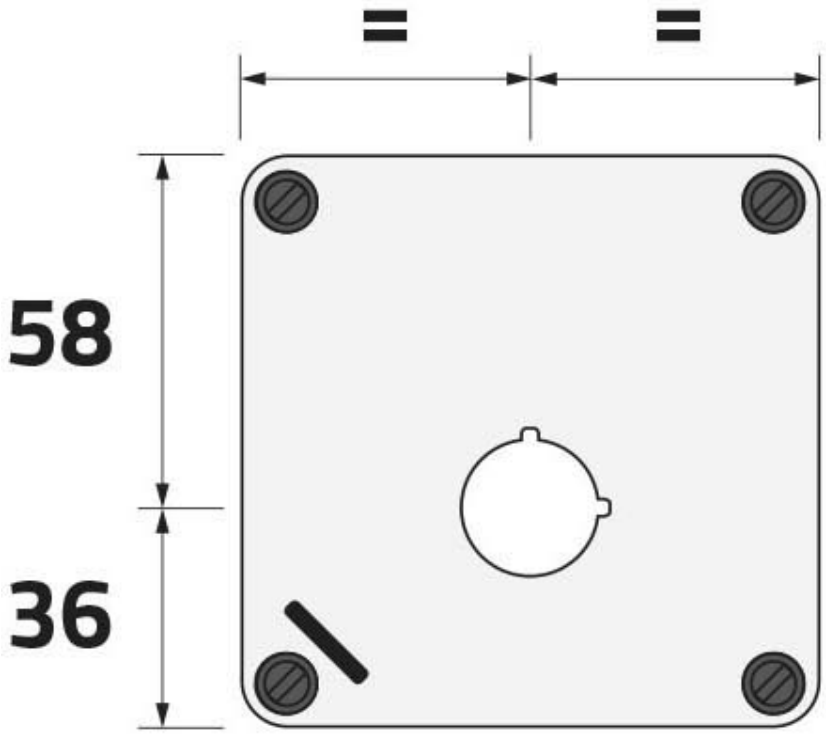

© 2026 Dijkman Elektrotechniek BV