Dijkman Nederland Elektrotechniek bv
Importeur van elektrotechnische componenten

## 080CS0606-8P1

# Drukknopkast | PS | 1 gat Ø22mm

New Elfin | Drukknopkasten 65x65 mm



Deze drukknopkast van polystyreen heeft 1 voorgeboorde opening van Ø22mm, zodat bedieningselementen en signaallampen met die inbouwmaat direct gemonteerd kunnen worden. Met één positie is hij geschikt als losstaand bedieningspunt, bijvoorbeeld voor een noodstop of een enkele start- of resetknop dicht bij de machine. De behuizing haalt IP66 en slagvastheid IK07, waardoor hij ook in stoffige of vochtige productieomgevingen kan worden toegepast.

## Technische specificaties

| Parameter | Waarde |
|---|---|
| Aantal bedieningsstanden | 1 |
| Bouwvorm behuizing | Opbouwbehuizing |
| Materiaal behuizing | Kunststof |
| Materiaalkwaliteit behuizing | Overig |
| Diameter openingen | 22 mm |
| Kleur deksel | Grijs |
| Beschermingsgraad (IP) | IP66 |
| Beschermingsgraad (NEMA) | 4X |
| Breedte | 65 mm |
| Hoogte | 65 mm |
| Diepte | 81 mm |

*Datasheet 080CS0606-8P1 opgesteld door Dijkman Elektrotechniek BV op basis van New Elfin productinformatie. Specificaties kunnen wijzigen; raadpleeg altijd de actuele fabrikantsdocumentatie voor bindende gegevens. © 2026 Dijkman Elektrotechniek BV*

Dijkman Nederland Elektrotechniek bv
Importeur van elektrotechnische componenten

## Kenmerken & toepassingen

| Kenmerk | Toelichting |
|---|---|
| Keurmerken | CE |
| Normen | IEC-EN62208, CEI-EN6070-1, CEI-EN60670-22 |
| Bedrijfstemperatuur | -25° ÷ +40°C |
| Slagvastheid | IK07 (IEC-EN62262) |
| Materiaal pakking | Polyurethaanschuim |
| Materiaal schroeven | PA polyamide zwart - glasvezelversterkt |
| Aanhaalmoment | 0.8 ÷ 1.2Nm (7.1÷10.6 Lb-in) |
| Beschermingsklasse | Klasse II (IEC-EN61140) |
| Vrij van zware metalen | Ja |
| PVC-vrij | Ja |
| Siliconenvrij | Ja |
| Halogeenvrij | Ja |
| Brandgedrag | HB (UL94) \| 650°(IEC-EN60695-2-11) |
| Geschikt voor buitentoepassing | Nee |
| Garantie | 18 maanden |
| Gewicht | 106 g |
| Land van herkomst | Duitsland |

## Maattekening en/of aansluitschema

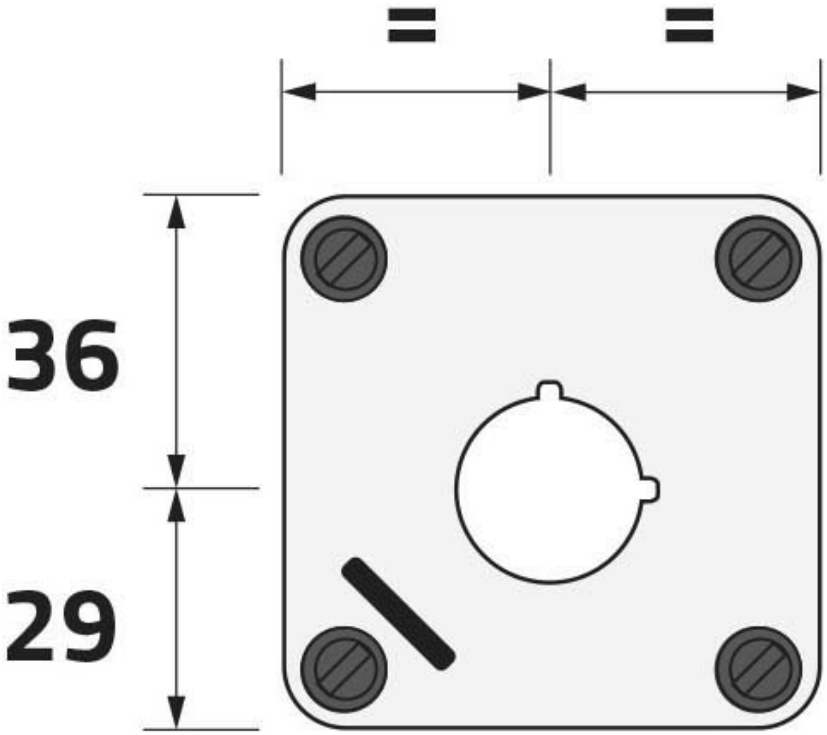


*Datasheet 080CS0606-8P1 opgesteld door Dijkman Elektrotechniek BV op basis van New Elfin productinformatie. Specificaties kunnen wijzigen; raadpleeg altijd de actuele fabrikantsdocumentatie voor bindende gegevens. © 2026 Dijkman Elektrotechniek BV*