Dijkman Nederland Elektrotechniek bv
Importeur van elektrotechnische componenten

080CS0606-5GFC

Drukknopkast | noodstop | PS | knop Ø44mm rood | vergrendelend | sleutelontgrendeling

New Elfin | Noodstopkast 65x65 mm



Deze noodstopkast wordt compleet opgebouwd geleverd met een paddenstoelknop van Ø44mm rood, zodat hij direct als noodstoppunt bij een machine of installatie kan worden gemonteerd. Ontgrendelen kan alleen met een sleutel, zodat alleen bevoegd personeel de machine na een noodstop weer vrijgeeft. De behuizing is uitgevoerd in polystyreen. Met IP66 is de kast bestand tegen stof en spuitwater in de productieomgeving.

Technische specificaties

Parameter	Waarde
Aantal bedieningsstanden	1
Aantal paddenstoeldrukknoppen	1
Geschikt voor noodstop	Ja
Kleur deksel	Geel
Kleur behuizing	Geel
Materiaal behuizing	Kunststof
Beschermingsgraad (IP)	IP66
Beschermingsgraad (NEMA)	4X

Kenmerken & toepassingen

Kenmerk	Toelichting
Gewicht	177 g
Land van herkomst	Italië

Datasheet 080CS0606-5GFC opgesteld door Dijkman Elektrotechniek BV op basis van New Elfin productinformatie. Specificaties kunnen wijzigen; raadpleeg altijd de actuele fabrikantsdocumentatie voor bindende gegevens. © 2026 Dijkman Elektrotechniek BV

Dijkman Nederland
Elektrotechniek bv
Importeur van elektrotechnische componenten

Maattekening en/of aansluitschema

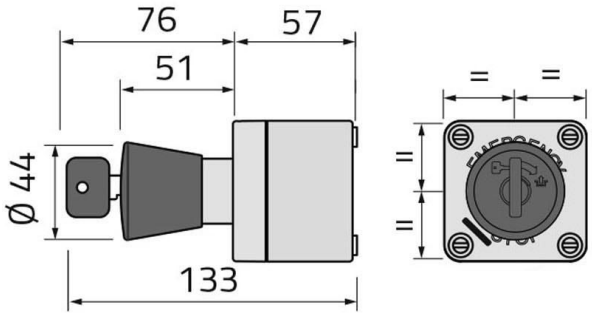

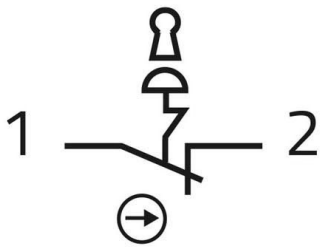

Datasheet 080CS0606-5GFC opgesteld door Dijkman Elektrotechniek BV op basis van New Elfin productinformatie. Specificaties kunnen wijzigen; raadpleeg altijd de actuele fabrikantsdocumentatie voor bindende gegevens. © 2026 Dijkman Elektrotechniek BV