Dijkman Nederland Elektrotechniek bv
Importeur van elektrotechnische componenten

080CA0815-6P3

Drukknopkast | 3 gaten Ø22mm

New Elfin | Drukknopkasten 85 mm



Deze drukknopkast heeft 3 voorgeboorde openingen van Ø22mm, zodat bedieningselementen en signaallampen met die inbouwmaat direct gemonteerd kunnen worden. Met enkele posities vormt hij een compact lokaal bedienpunt, bijvoorbeeld voor een start/stop-combinatie met een signaallamp bij een pomp, transportband of machine. De behuizing haalt IP65 en slagvastheid IK07, waardoor hij ook in stoffige of vochtige productieomgevingen kan worden toegepast.

Technische specificaties

Parameter	Waarde
Aantal bedieningsstanden	3
Bouwvorm behuizing	Opbouwbehuizing
Materiaal behuizing	Kunststof
Materiaalkwaliteit behuizing	ABS
Diameter openingen	22 mm
Kleur deksel	Grijs
Beschermingsgraad (IP)	IP65
Breedte	85 mm
Hoogte	154 mm
Diepte	60 mm

Kenmerken & toepassingen

Kenmerk	Toelichting
Keurmerken	CE
Normen	IEC-EN62208
Bedrijfstemperatuur	-25° ÷ +50°C
Slagvastheid	IK07 (IEC-EN62262)
Materiaal pakking	Siliconenrubber
Materiaal schroeven	Verzinkt staal
Aanhaalmoment	0.8 ÷ 1.2Nm (7.1÷10.6 Lb-in)
Beschermingsklasse	Klasse II (IEC-EN61140)
Garantie	18 maanden
Gewicht	168 g
Land van herkomst	China

Datasheet 080CA0815-6P3 opgesteld door Dijkman Elektrotechniek BV op basis van New Elfin productinformatie. Specificaties kunnen wijzigen; raadpleeg altijd de actuele fabrikantsdocumentatie voor bindende gegevens. © 2026 Dijkman Elektrotechniek BV

Dijkman Nederland
Elektrotechniek bv
Importeur van elektrotechnische componenten

Maattekening en/of aansluitschema

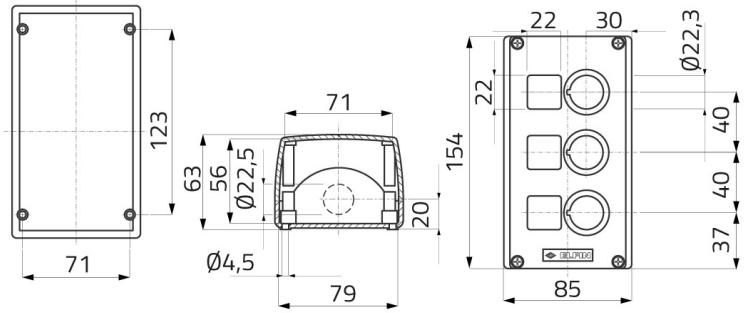

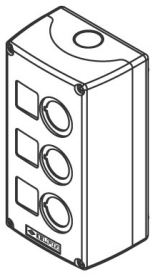

Datasheet 080CA0815-6P3 opgesteld door Dijkman Elektrotechniek BV op basis van New Elfin productinformatie. Specificaties kunnen wijzigen; raadpleeg altijd de actuele fabrikantsdocumentatie voor bindende gegevens. © 2026 Dijkman Elektrotechniek BV