Dijkman Nederland Elektrotechniek bv
Importeur van elektrotechnische componenten

080C0606-5PV

Drukknopkast | PC | drukknop met kraag groen

New Elfin | Drukknopkasten 65x65/94 mm



Deze drukknopkast wordt compleet opgebouwd geleverd met de drukknoppen in de behuizing, zodat het lokale bedienpunt direct kan worden aangesloten. De kraag rond de knop voorkomt dat hij onbedoeld wordt ingedrukt. De behuizing is uitgevoerd in polycarbonaat. Met IP66 is de kast bestand tegen stof en spuitwater in de productieomgeving.

Technische specificaties

Parameter	Waarde
Aantal bedieningsstanden	1
Aantal drukknoppen	1
Kleur deksel	Grijs
Kleur behuizing	Grijs
Materiaal behuizing	Kunststof
Beschermingsgraad (IP)	IP66
Beschermingsgraad (NEMA)	4X

Kenmerken & toepassingen

Kenmerk	Toelichting
Keurmerken	CE, UL (behalve gele deksels)
UL-keuring	Artikel wordt alleen op verzoek gelabeld
Normen	IEC-EN62208
Bedrijfstemperatuur	-35° ÷ +80°C
Slagvastheid	IK08 (IEC-EN62262)
Materiaal pakking	Polyurethaanschuim
Materiaal schroeven	PA polyamide zwart - glasvezelversterkt
Aanhaalmoment	0.8 ÷ 1.2Nm (7.1÷10.6 Lb-in)
Beschermingsklasse	Klasse II (IEC-EN61140)
Vrij van zware metalen	Ja
PVC-vrij	Ja
Siliconenvrij	Ja
Halogeenvrij	Ja
Brandgedrag	5VA (UL50 - UL746C) | V-2 (UL94) | 960°(IEC-EN60695-2-11)
Geschikt voor buitentoepassing	Ja
Garantie	18 maanden
Gewicht	130 g
Land van herkomst	Italië

Datasheet 080C0606-5PV opgesteld door Dijkman Elektrotechniek BV op basis van New Elfin productinformatie. Specificaties kunnen wijzigen; raadpleeg altijd de actuele fabrikantsdocumentatie voor bindende gegevens. © 2026 Dijkman Elektrotechniek BV

Dijkman Nederland
Elektrotechniek bv
Importeur van elektrotechnische componenten

Maattekening en/of aansluitschema

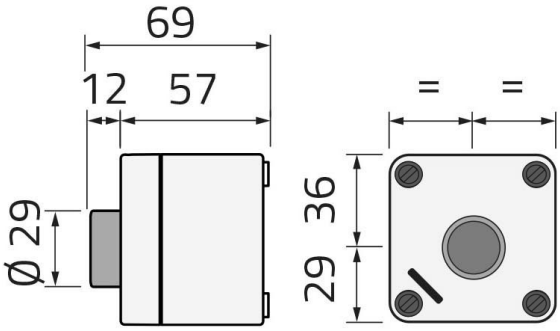

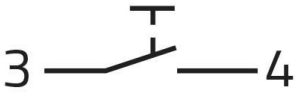

Datasheet 080C0606-5PV opgesteld door Dijkman Elektrotechniek BV op basis van New Elfin productinformatie. Specificaties kunnen wijzigen; raadpleeg altijd de actuele fabrikantsdocumentatie voor bindende gegevens. © 2026 Dijkman Elektrotechniek BV