Dijkman Nederland Elektrotechniek bv
Importeur van elektrotechnische componenten

060TFLG

Paddenstoelknop | geel | voor verlichte handpalmschakelaar

New Elfin | Accessoires voor handpalmschakelaars



Deze paddenstoelknop in geel is de bedieningskop voor de New Elfin-handpalmschakelaars uit serie 060. Hij wordt gebruikt om een kop te vervangen of de kleur aan te passen aan de functie van de schakelaar.

Technische specificaties

Parameter	Waarde
Kleur kap	Geel

Kenmerken & toepassingen

Kenmerk	Toelichting
Gewicht	36 g
Land van herkomst	Italië

Datasheet 060TFLG opgesteld door Dijkman Elektrotechniek BV op basis van New Elfin productinformatie. Specificaties kunnen wijzigen; raadpleeg altijd de actuele fabrikantsdocumentatie voor bindende gegevens. © 2026 Dijkman Elektrotechniek BV

Dijkman Nederland
Elektrotechniek bv
Importeur van elektrotechnische componenten

Maattekening en/of aansluitschema

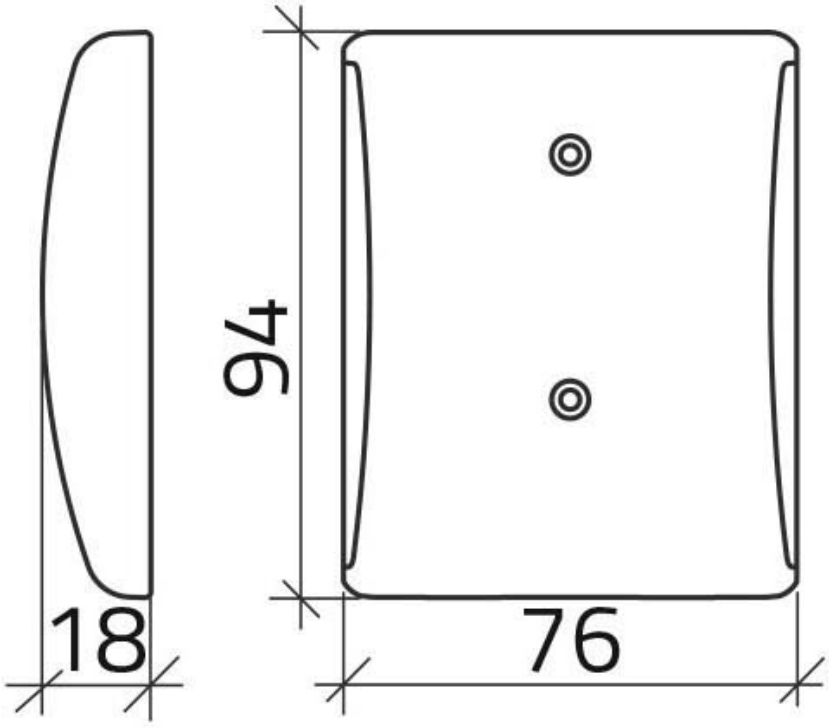

Datasheet 060TFLG opgesteld door Dijkman Elektrotechniek BV op basis van New Elfin productinformatie. Specificaties kunnen wijzigen; raadpleeg altijd de actuele fabrikantsdocumentatie voor bindende gegevens. © 2026 Dijkman Elektrotechniek BV