Dijkman Nederland Elektrotechniek bv
Importeur van elektrotechnische componenten

060MPP2GR

Modules | beschermd | los | aluminium | grijs | voor tweehandsbedieningspaneel

New Elfin | Tweehandsbedieningen



Tweehandsbediening dwingt de bediener om beide handen te gebruiken voor het starten van een gevaarlijke beweging, zodat zijn handen buiten de gevarenzone blijven. Deze grijze modules is bestemd voor tweehandsbedieningspaneel.

Technische specificaties

Parameter	Waarde
Artikelcode	060MPP2GR

Kenmerken & toepassingen

Kenmerk	Toelichting
Kleur	Grijs RAL7016
Keurmerken	CE
Normen	IEC-ENC60947-1, IEC-EN60947-5-1 | IEC-EN60204-1,UNI EN ISO 13849-1,UNI EN ISO 13851
Bedrijfstemperatuur	-40° ÷ +70°C
Beschermingsgraad	IP66
Productieproces	Coquillegieten
Materiaal behuizing	Aluminium Al Si11 Cu2 (EN AC46100)
Materiaal schroeven	RVS AISI 304
Materiaal polssteun	RVS AISI 304
Materiaal zwarte voet	Staal
Lak	Polyester poedercoating
Nominale isolatiespanning	Ui 690V - Uimp 4KV (IEC-EN60947-1)
Beschermingsklasse	Klasse I (IEC-EN61140)
Veiligheidsaccessoire	060MCP2M - tweehands-gelijktijdigheidsrelais
Eigenschappen drukknop	Zie de afzonderlijke artikelen 020PTF9MGR en 020GE11
Verpakking	2 modules (links - rechts)
Garantie	18 maanden
Gewicht	3200 g
Land van herkomst	Italië

Datasheet 060MPP2GR opgesteld door Dijkman Elektrotechniek BV op basis van New Elfin productinformatie. Specificaties kunnen wijzigen; raadpleeg altijd de actuele fabrikantsdocumentatie voor bindende gegevens. © 2026 Dijkman Elektrotechniek BV

Dijkman Nederland
Elektrotechniek bv
Importeur van elektrotechnische componenten

Maattekening en/of aansluitschema

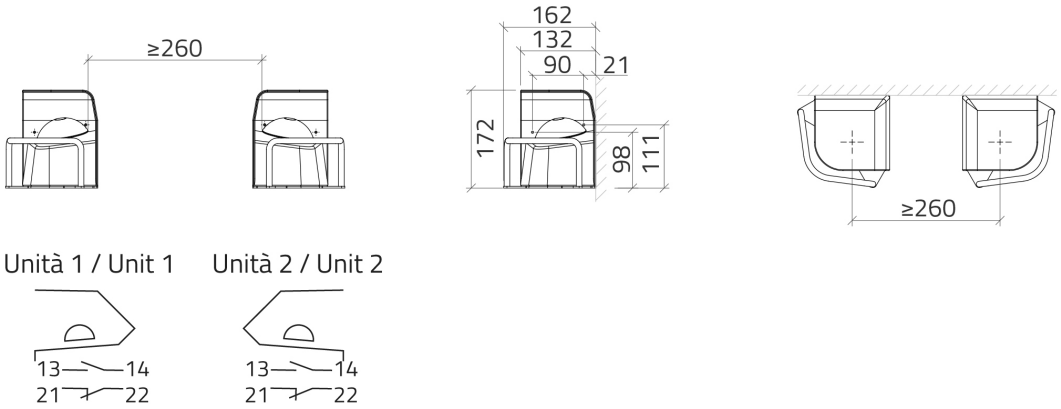

Datasheet 060MPP2GR opgesteld door Dijkman Elektrotechniek BV op basis van New Elfin productinformatie. Specificaties kunnen wijzigen; raadpleeg altijd de actuele fabrikantsdocumentatie voor bindende gegevens. © 2026 Dijkman Elektrotechniek BV