Dijkman Nederland Elektrotechniek bv
Importeur van elektrotechnische componenten

060APTLRVC

Handpalmschakelaar | moment | verlicht | koepelknop | met behuizing | rood-groen

New Elfin | Verlichte handpalmschakelaars



Deze handpalmschakelaar met koepelknop wordt met de vlakke hand bediend, zodat hij ook met werkhandschoenen of met de elleboog snel te bedienen is. Als momentschakelaar keert hij na loslaten terug en geeft hij een impulscommando. De verlichte kop maakt de schakelaar ook bij weinig licht goed vindbaar. Hij wordt geleverd met behuizing, zodat hij direct op een machine, tafel of statief kan worden gemonteerd.

Technische specificaties

Parameter	Waarde
Ontgrendeling	Geen
Kleur kap	Groen
Aantal NO-contacten	1
Aantal NC-contacten	2
Terugverend	Ja
Beschermingsgraad (IP)	IP66

Datasheet 060APTLRVC opgesteld door Dijkman Elektrotechniek BV op basis van New Elfin productinformatie. Specificaties kunnen wijzigen; raadpleeg altijd de actuele fabrikantsdocumentatie voor bindende gegevens. © 2026 Dijkman Elektrotechniek BV

Dijkman Nederland Elektrotechniek bv
Importeur van elektrotechnische componenten

Kenmerken & toepassingen

Kenmerk	Toelichting
Keurmerken	CE, UL, CSA
Normen	UNI EN ISO 13850,UNI EN ISO 12100,IEC-EN60947-5-5 | IEC-ENC60947-1, IEC-EN60947-5-1 | UNI CEI EN 45545-2
Bedrijfstemperatuur	-30° ÷ +120°C
Klimaatbestendigheid	+25°C-97%RH / +45°C-93%RH (IEC-EN60068-2-30)
Slagvastheid	IK08 (IEC-EN62262)
Mechanische levensduur	3.000.000 schakelingen
Materiaal knop/paddenstoel (verlichte uitvoering)	PC polycarbonaat
Materiaal behuizing	PA polyamide V0 (UL94)
Materiaal pakking	Kurkrubber
Materiaal schroeven	RVS AISI 304
Aanhaalmoment dekselschroeven	1 ÷ 2.5Nm (8.8÷22.1 Lb-in)
Aansluitschroef	Aanhaalmoment 0.8÷1 Nm (IEC-EN60947-1)
Kopvorm aansluitschroef	Gecombineerd: kruiskop PH2 of sleuf Ø5mm max
Materiaal aansluitschroef	Verzinkt staal
Aansluitcapaciteit	Min 1x0.5mm2 (20AWG) - max 2x2.5mm2 (14AWG)
Bedieningsmogelijkheden	Met hand, elleboog of voet
Voor verlichte uitvoering	LED-circuit 24V AC-DC 25mA
Aansluiting LED (verlichte uitvoering)	Min 1x0.25mm2 (22AWG)- max 1x1mm2 (17AWG)
Contactmateriaal	Ag 1000/1000
Contactbeweging	Sleepcontact
Contacten	Zelfreinigend door wrijvende contacten
NC-contacten (alle uitvoeringen)	Gedwongen opening (IEC-EN60947-5-1 ann.K)
Nominale isolatiespanning	Ui 690V - Uimp 4KV (IEC-EN60947-1)
Thermische stroom	Ith 10A (IEC-EN60947-1)
Elektrische gegevens	AC15-DC13 (IEC-EN60947-5-1) - A600-P300 (UL 508)
Schakelvermogen AC	AC 24V-10A, 120V-6A, 240V-3A, 600V-1.2A
Schakelvermogen DC	DC 24V-5A, 120V-1.1A, 240V-0.55A
Contactblok	Inbegrepen
Halogeenvrij	Ja
Garantie	18 maanden
Gewicht	373 g
Land van herkomst	Italië

Datasheet 060APTLRVC opgesteld door Dijkman Elektrotechniek BV op basis van New Elfin productinformatie. Specificaties kunnen wijzigen; raadpleeg altijd de actuele fabrikantsdocumentatie voor bindende gegevens. © 2026 Dijkman Elektrotechniek BV

Dijkman Nederland
Elektrotechniek bv
Importeur van elektrotechnische componenten

Maattekening en/of aansluitschema

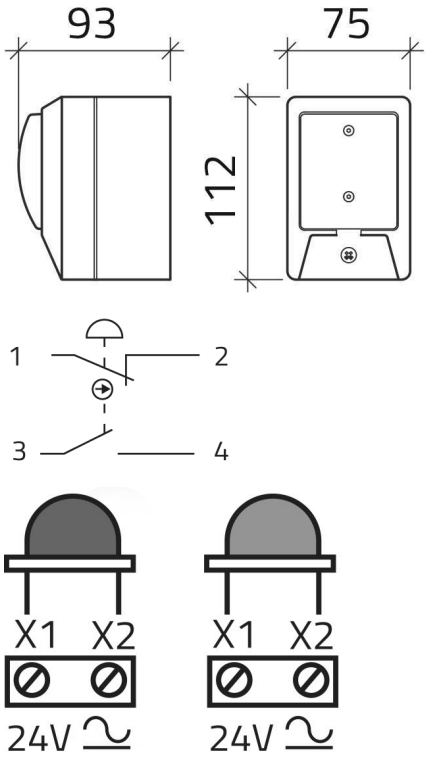

Datasheet 060APTLRVC opgesteld door Dijkman Elektrotechniek BV op basis van New Elfin productinformatie. Specificaties kunnen wijzigen; raadpleeg altijd de actuele fabrikantsdocumentatie voor bindende gegevens. © 2026 Dijkman Elektrotechniek BV