Dijkman Nederland Elektrotechniek bv
Importeur van elektrotechnische componenten

## 060APTLBLC

# Handpalmschakelaar | moment | verlicht | koepelknop | met behuizing | blauw

New Elfin | Verlichte handpalmschakelaars



Deze handpalmschakelaar met koepelknop wordt met de vlakke hand bediend, zodat hij ook met werkhandschoenen of met de elleboog snel te bedienen is. Als momentschakelaar keert hij na loslaten terug en geeft hij een impulscommando. De verlichte kop maakt de schakelaar ook bij weinig licht goed vindbaar. Hij wordt geleverd met behuizing, zodat hij direct op een machine, tafel of statief kan worden gemonteerd.

## Technische specificaties

| Parameter | Waarde |
|---|---|
| Ontgrendeling | Geen |
| Kleur kap | Blauw |
| Aantal NO-contacten | 1 |
| Aantal NC-contacten | 2 |
| Terugverend | Ja |
| Beschermingsgraad (IP) | IP66 |

*Datasheet 060APTLBLC opgesteld door Dijkman Elektrotechniek BV op basis van New Elfin productinformatie. Specificaties kunnen wijzigen; raadpleeg altijd de actuele fabrikantsdocumentatie voor bindende gegevens. © 2026 Dijkman Elektrotechniek BV*

Dijkman Nederland Elektrotechniek bv
Importeur van elektrotechnische componenten

## Kenmerken & toepassingen

| Kenmerk | Toelichting |
|---|---|
| Keurmerken | CE, UL, CSA |
| Normen | UNI EN ISO 13850,UNI EN ISO 12100,IEC-EN60947-5-5 \| IEC-ENC60947-1, IEC-EN60947-5-1 \| UNI CEI EN 45545-2 |
| Bedrijfstemperatuur | -30° ÷ +120°C |
| Klimaatbestendigheid | +25°C-97%RH / +45°C-93%RH (IEC-EN60068-2-30) |
| Slagvastheid | IK08 (IEC-EN62262) |
| Mechanische levensduur | 3.000.000 schakelingen |
| Materiaal knop/paddenstoel (verlichte uitvoering) | PC polycarbonaat |
| Materiaal behuizing | PA polyamide V0 (UL94) |
| Materiaal pakking | Kurkrubber |
| Materiaal schroeven | RVS AISI 304 |
| Aanhaalmoment dekselschroeven | 1 ÷ 2.5Nm (8.8÷22.1 Lb-in) |
| Aansluitschroef | Aanhaalmoment 0.8÷1 Nm (IEC-EN60947-1) |
| Kopvorm aansluitschroef | Gecombineerd: kruiskop PH2 of sleuf Ø5mm max |
| Materiaal aansluitschroef | Verzinkt staal |
| Aansluitcapaciteit | Min 1x0.5mm2 (20AWG) - max 2x2.5mm2 (14AWG) |
| Bedieningsmogelijkheden | Met hand, elleboog of voet |
| Voor verlichte uitvoering | LED-circuit 24V AC-DC 25mA |
| Aansluiting LED (verlichte uitvoering) | Min 1x0.25mm2 (22AWG)- max 1x1mm2 (17AWG) |
| Contactmateriaal | Ag 1000/1000 |
| Contactbeweging | Sleepcontact |
| Contacten | Zelfreinigend door wrijvende contacten |
| NC-contacten (alle uitvoeringen) | Gedwongen opening (IEC-EN60947-5-1 ann.K) |
| Nominale isolatiespanning | Ui 690V - Uimp 4KV (IEC-EN60947-1) |
| Thermische stroom | Ith 10A (IEC-EN60947-1) |
| Elektrische gegevens | AC15-DC13 (IEC-EN60947-5-1) - A600-P300 (UL 508) |
| Schakelvermogen AC | AC 24V-10A, 120V-6A, 240V-3A, 600V-1.2A |
| Schakelvermogen DC | DC 24V-5A, 120V-1.1A, 240V-0.55A |
| Contactblok | Inbegrepen |
| Halogeenvrij | Ja |
| Garantie | 18 maanden |
| Gewicht | 373 g |
| Land van herkomst | Italië |

*Datasheet 060APTLBLC opgesteld door Dijkman Elektrotechniek BV op basis van New Elfin productinformatie. Specificaties kunnen wijzigen; raadpleeg altijd de actuele fabrikantsdocumentatie voor bindende gegevens. © 2026 Dijkman Elektrotechniek BV*

Dijkman Nederland
Elektrotechniek bv
Importeur van elektrotechnische componenten

## Maattekening en/of aansluitschema

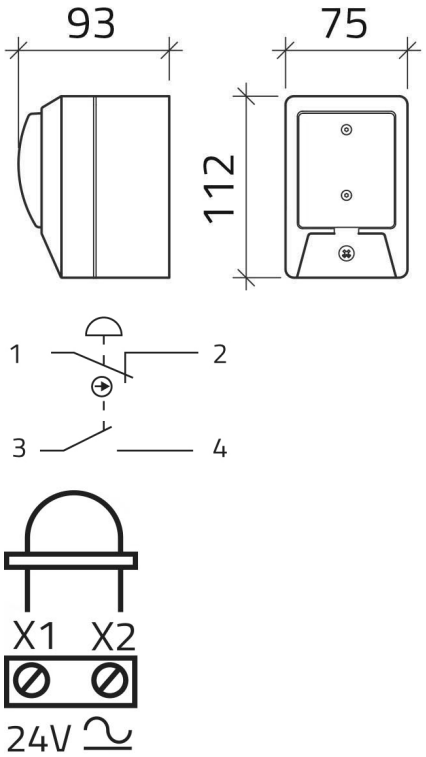


*Datasheet 060APTLBLC opgesteld door Dijkman Elektrotechniek BV op basis van New Elfin productinformatie. Specificaties kunnen wijzigen; raadpleeg altijd de actuele fabrikantsdocumentatie voor bindende gegevens. © 2026 Dijkman Elektrotechniek BV*