Dijkman Nederland Elektrotechniek bv
Importeur van elektrotechnische componenten

050PL60
Armatuur | E27 | wandmontage

New Elfin | Armatuur voor E27-lampen

Dit armatuur verlicht de binnenzijde van een schakelkast of een werkplek aan de machine, zodat componenten en bekabeling goed zichtbaar zijn bij inspectie en onderhoud.

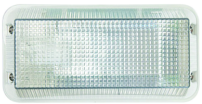

Technische specificaties

Parameter	Waarde
Beschermingsgraad (IP)	IP44

Kenmerken & toepassingen

Kenmerk	Toelichting
Kleur	Grijs RAL7035
Keurmerken	CE
Richtlijnen	2014/35/EU, 2014/30/EU, RoHS 2011/65/EU
Bedrijfstemperatuur	-40° ÷ +70°C
Slagvastheid	IK07 (IEC-EN62262)
Materiaal behuizing	PC polycarbonaat
Spanningstolerantie	+10% / -20%
Nominale isolatiespanning	Ui 300V - Uimp 2.5KV
Accessoire	050S020 Magnetische montageplaat
Lamphouder	Lamp E27 - 250V - 60W max (lamp niet inbegrepen)
Garantie	18 maanden
Gewicht	530 g
Land van herkomst	China

Datasheet 050PL60 opgesteld door Dijkman Elektrotechniek BV op basis van New Elfin productinformatie. Specificaties kunnen wijzigen; raadpleeg altijd de actuele fabrikantsdocumentatie voor bindende gegevens. © 2026 Dijkman Elektrotechniek BV

Dijkman Nederland
Elektrotechniek bv
Importeur van elektrotechnische componenten

Maattekening en/of aansluitschema

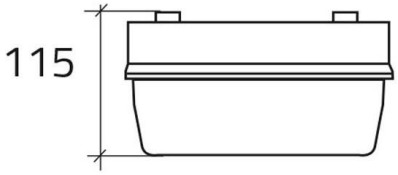

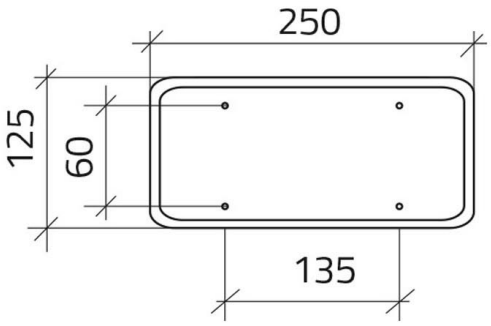

Datasheet 050PL60 opgesteld door Dijkman Elektrotechniek BV op basis van New Elfin productinformatie. Specificaties kunnen wijzigen; raadpleeg altijd de actuele fabrikantsdocumentatie voor bindende gegevens. © 2026 Dijkman Elektrotechniek BV