Dijkman Nederland Elektrotechniek bv
Importeur van elektrotechnische componenten

050F20

Eindschakelaar | positie | 2NO

New Elfin | Eindschakelaars en kabels



Deze eindschakelaar meldt de positie van een bewegend machinedeel of een deur aan de besturing. Het maakcontact (2NO) sluit de stuurstroomkring zodra het element wordt bediend. Daarmee wordt een beweging begrensd of wordt gecontroleerd of een afscherming gesloten is.

Technische specificaties

Parameter	Waarde
Aantal NC-contacten	0
Aantal NO-contacten	2
Materiaal behuizing	Kunststof
Geschikt voor veiligheidsfuncties	Ja
Beschermingsgraad (IP)	IP67

Datasheet 050F20 opgesteld door Dijkman Elektrotechniek BV op basis van New Elfin productinformatie. Specificaties kunnen wijzigen; raadpleeg altijd de actuele fabrikantsdocumentatie voor bindende gegevens. © 2026 Dijkman Elektrotechniek BV

Dijkman Nederland Elektrotechniek bv
Importeur van elektrotechnische componenten

Kenmerken & toepassingen

Kenmerk	Toelichting
Kleur	Rood
Keurmerken	CE, UL, CSA
Normen	IEC-EN60947-1, IEC-EN60947-5-1, UL508, CSA C22-2 | CENELEC EN 50047
Bedrijfstemperatuur	-10° ÷ +80°C
Klimaatbestendigheid	Alle klimaten +40°C en 92% RH
Opslagtemperatuur	-25° ÷ +85°C
Mechanische levensduur	10.000.000 schakelingen
Aansluitschroef	Aanhaalmoment 0.8÷1 Nm (IEC-EN60947-1)
Kopvorm aansluitschroef	Gecombineerd: kruiskop PH2 of sleuf Ø5mm max
Materiaal aansluitschroef	Verzinkt staal
Kabelinvoer	M20x1,5
Contactmateriaal	Ag 1000/1000
Contactbeweging	Sleepcontact
NC-contacten (alle uitvoeringen)	Gedwongen opening (IEC-EN60947-5-1 ann.K)
Nominale isolatiespanning	Ui 690V - Uimp 4KV (IEC-EN60947-1)
Thermische stroom	Ith 10A (IEC-EN60947-1)
Elektrische gegevens	AC15-DC13 (IEC-EN60947-5-1) - A600-Q300 (UL 508)
Schakelvermogen AC	AC 24V-10A, 120V-6A, 240V-3A, 600V-1.2A
Schakelvermogen DC	DC 24V-2.5A, 120V-0.6A, 240V-0.3A
Type 050F02S	Met beugel en kabelwartel
Type 050F02SC	Bedrade uitvoering met 2,5m gele kabel 2x0.75mm2
Garantie	18 maanden
Gewicht	45 g
Land van herkomst	China

Maattekening en/of aansluitschema

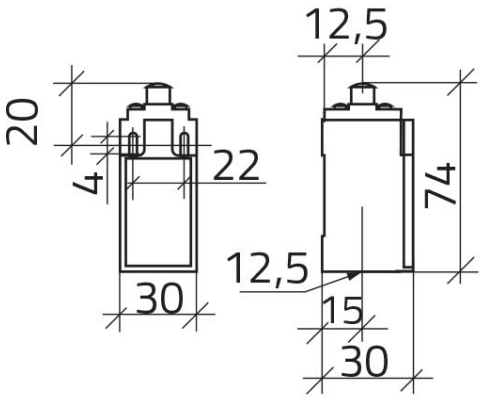

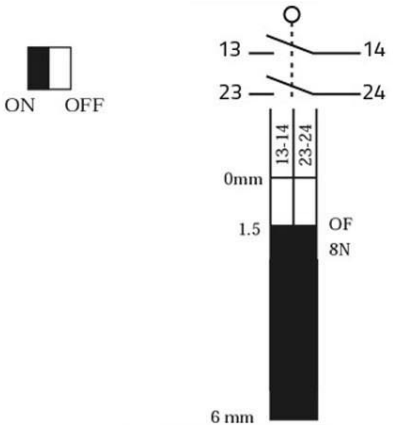

Datasheet 050F20 opgesteld door Dijkman Elektrotechniek BV op basis van New Elfin productinformatie. Specificaties kunnen wijzigen; raadpleeg altijd de actuele fabrikantsdocumentatie voor bindende gegevens. © 2026 Dijkman Elektrotechniek BV