Dijkman Nederland Elektrotechniek bv
Importeur van elektrotechnische componenten

050ASPLD01

Veiligheidssignalering | knipperend | eenfase | 24V | 1NC

New Elfin | Knipperende veiligheidsindicator



Deze veiligheidssignalering laat met een knipperend signaal zien dat er spanning op een installatie of machinedeel staat. Zo wordt voorkomen dat iemand een kast opent of aan een machine werkt in de veronderstelling dat deze spanningsloos is.

Technische specificaties

Parameter	Waarde
Functie flitslicht	Ja
Functie knipperlicht	Ja
Functie pulserend licht	Ja
Nominale spanning	24 V
Spanningssoort	AC/DC
Kleur lampkap	Rood
Kleur behuizing	Overig
Lamptype	LED, niet vervangbaar
Beschermingsgraad (IP)	IP20

Datasheet 050ASPLD01 opgesteld door Dijkman Elektrotechniek BV op basis van New Elfin productinformatie. Specificaties kunnen wijzigen; raadpleeg altijd de actuele fabrikantsdocumentatie voor bindende gegevens. © 2026 Dijkman Elektrotechniek BV

Dijkman Nederland Elektrotechniek bv
Importeur van elektrotechnische componenten

Kenmerken & toepassingen

Kenmerk	Toelichting
Keurmerken	CE
Normen	IEC-EN60947-1, IEC-EN60947-5-1, UL508, CSA C22-2
Bedrijfstemperatuur	-25° ÷ +65°C
Klimaatbestendigheid	Alle klimaten +40°C en 92% RH
Slagvastheid	IK03 (IEC-EN62262)
Mechanische levensduur	1.000.000 schakelingen
Schokbestendigheid	30g duur=18ms (EN-IEC 60068-2-27) | 50g duur=11ms (EN-IEC 60068-2-27)
Trillingsbestendigheid	5g f= 2...500Hz (EN-IEC 60068-2-6)
Configuratie contactblokken	Max. 2 blokken (1+1)
Materiaal	PA polyamide
Materiaal lens	PC polycarbonaat
Materiaal borgring	Zamak (zinklegering)
Bedieningswijze	Terugverend
Nominale isolatiespanning	Ui 690V - Uimp 4KV (IEC-EN60947-1)
Beschermingsklasse	Klasse II (IEC-EN61140)
Type LED-lamp	Ba9S rode knipperende lamp 24V AC/DC inbegrepen
Model 050ASPD11 zonder BA9s LED-lamp	Aan te passen met passende LED-spanning
Eigenschappen contactblok	Zie artikelen 020PD911,020PD901, 020PD910
Garantie	18 maanden
Gewicht	115 g
Land van herkomst	Italië

Maattekening en/of aansluitschema

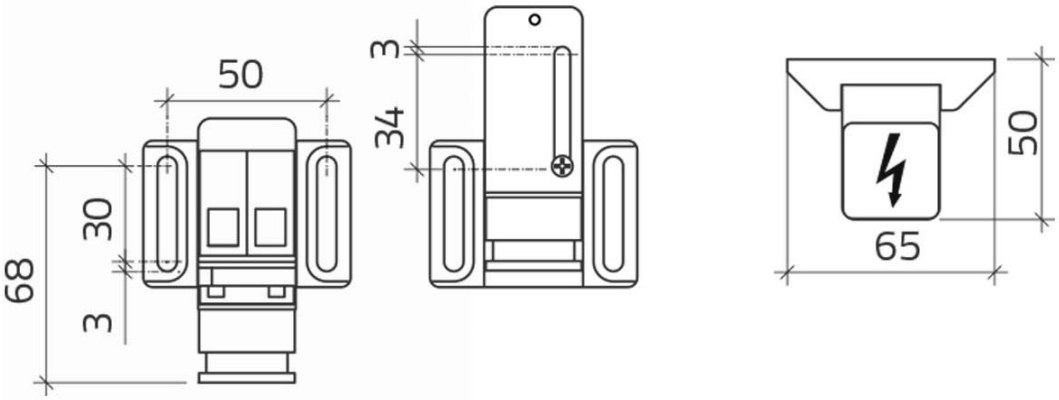

Datasheet 050ASPLD01 opgesteld door Dijkman Elektrotechniek BV op basis van New Elfin productinformatie. Specificaties kunnen wijzigen; raadpleeg altijd de actuele fabrikantsdocumentatie voor bindende gegevens. © 2026 Dijkman Elektrotechniek BV