Dijkman Nederland Elektrotechniek bv
Importeur van elektrotechnische componenten

050ASL3FI10

Veiligheidssignalering | knipperend | driefase | 220-690V | vergrendelingsschakelaar 1NO

New Elfin | Knipperende veiligheidsindicator



Deze veiligheidssignalering laat met een knipperend signaal zien dat er spanning op een installatie of machinedeel staat. Zo wordt voorkomen dat iemand een kast opent of aan een machine werkt in de veronderstelling dat deze spanningsloos is.

Technische specificaties

Parameter	Waarde
Functie flitslicht	Ja
Functie knipperlicht	Ja
Functie pulserend licht	Ja
Nominale spanning	220 - 690 V
Spanningssoort	AC
Kleur lampkap	Geel
Kleur behuizing	Overig

Kenmerken & toepassingen

Kenmerk	Toelichting
Knipperende veiligheidsindicator	Zie technische gegevens van elk onderdeel: | 050DSL, 050FC3C, 050FI10 of 050FI01, 050F02 | zie de afzonderlijke artikelen also voor UL-CSA certifications
Gewicht	535 g
Land van herkomst	Italië

Datasheet 050ASL3FI10 opgesteld door Dijkman Elektrotechniek BV op basis van New Elfin productinformatie. Specificaties kunnen wijzigen; raadpleeg altijd de actuele fabrikantsdocumentatie voor bindende gegevens. © 2026 Dijkman Elektrotechniek BV

Dijkman Nederland
Elektrotechniek bv
Importeur van elektrotechnische componenten

Maattekening en/of aansluitschema

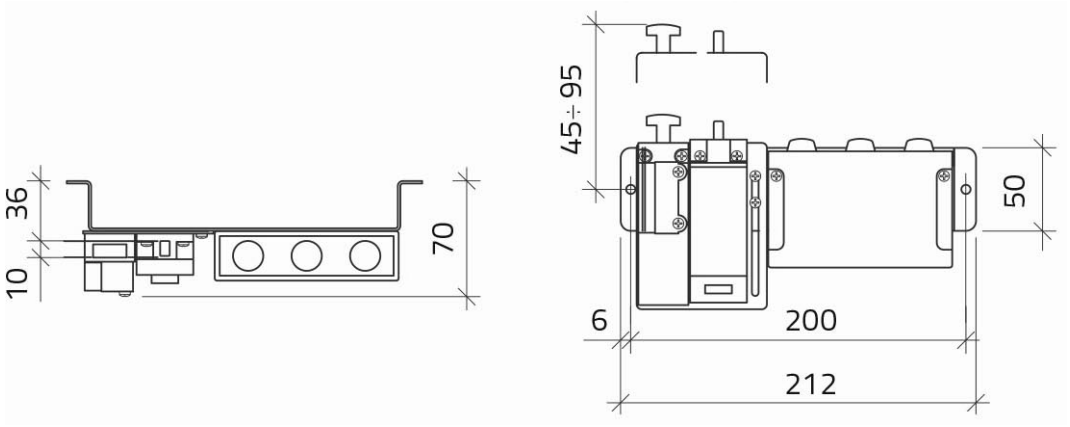

Datasheet 050ASL3FI10 opgesteld door Dijkman Elektrotechniek BV op basis van New Elfin productinformatie. Specificaties kunnen wijzigen; raadpleeg altijd de actuele fabrikantsdocumentatie voor bindende gegevens. © 2026 Dijkman Elektrotechniek BV