Dijkman Nederland Elektrotechniek bv
Importeur van elektrotechnische componenten

# 050ASL3FI01

# Veiligheidssignalering | knipperend | driefase | 220-690V | vergrendelingsschakelaar 1NC

New Elfin | Knipperende veiligheidsindicator



Deze veiligheidssignalering laat met een knipperend signaal zien dat er spanning op een installatie of machinedeel staat. Zo wordt voorkomen dat iemand een kast opent of aan een machine werkt in de veronderstelling dat deze spanningsloos is.

## Technische specificaties

| Parameter | Waarde |
|---|---|
| Functie flitslicht | Ja |
| Functie knipperlicht | Ja |
| Functie pulserend licht | Ja |
| Nominale spanning | 220 - 690 V |
| Spanningssoort | AC |
| Kleur lampkap | Geel |
| Kleur behuizing | Overig |

## Kenmerken & toepassingen

| Kenmerk | Toelichting |
|---|---|
| Knipperende veiligheidsindicator | Zie technische gegevens van elk onderdeel: \| 050DSL, 050FC3C, 050FI10 of 050FI01, 050F02 \| zie de afzonderlijke artikelen also voor UL-CSA certifications |
| Gewicht | 472 g |
| Land van herkomst | Italië |

*Datasheet 050ASL3FI01 opgesteld door Dijkman Elektrotechniek BV op basis van New Elfin productinformatie. Specificaties kunnen wijzigen; raadpleeg altijd de actuele fabrikantsdocumentatie voor bindende gegevens. © 2026 Dijkman Elektrotechniek BV*

Dijkman Nederland
Elektrotechniek bv
Importeur van elektrotechnische componenten

## Maattekening en/of aansluitschema

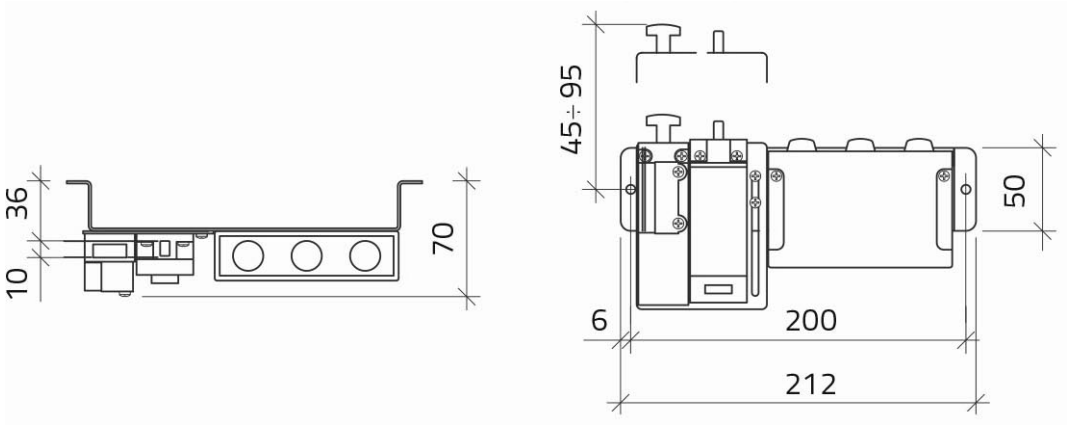


*Datasheet 050ASL3FI01 opgesteld door Dijkman Elektrotechniek BV op basis van New Elfin productinformatie. Specificaties kunnen wijzigen; raadpleeg altijd de actuele fabrikantsdocumentatie voor bindende gegevens. © 2026 Dijkman Elektrotechniek BV*