Dijkman Nederland Elektrotechniek bv
Importeur van elektrotechnische componenten

040XSP
Wandbeugel | set van 2 | RVS

New Elfin | Accessoires - RVS drukknopkasten



Technische specificaties

Parameter	Waarde
Type accessoire/onderdeel	Montagebeugel
Accessoire	Ja
Materiaal	RVS

Kenmerken & toepassingen

Kenmerk	Toelichting
Gewicht	48 g
Land van herkomst	Italië

Datasheet 040XSP opgesteld door Dijkman Elektrotechniek BV op basis van New Elfin productinformatie. Specificaties kunnen wijzigen; raadpleeg altijd de actuele fabrikantsdocumentatie voor bindende gegevens. © 2026 Dijkman Elektrotechniek BV

Dijkman Nederland
Elektrotechniek bv
Importeur van elektrotechnische componenten

Maattekening en/of aansluitschema

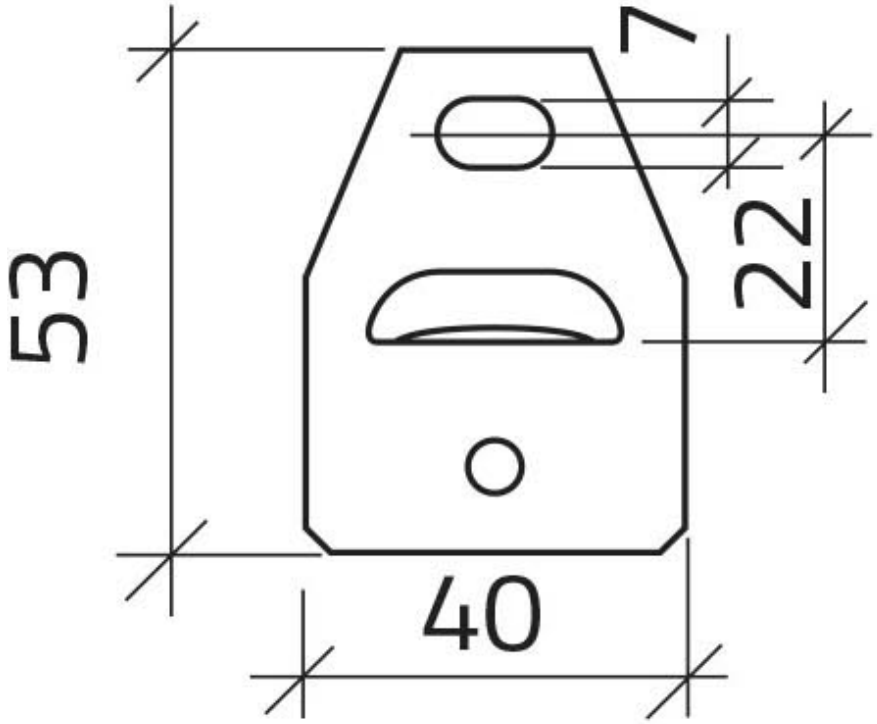

Datasheet 040XSP opgesteld door Dijkman Elektrotechniek BV op basis van New Elfin productinformatie. Specificaties kunnen wijzigen; raadpleeg altijd de actuele fabrikantsdocumentatie voor bindende gegevens. © 2026 Dijkman Elektrotechniek BV