Dijkman Nederland Elektrotechniek bv
Importeur van elektrotechnische componenten

040P4032

Montageplaat | 357x278mm

New Elfin | Aluminium drukknopkasten M5 400x320 mm



Technische specificaties

Parameter	Waarde
Type accessoire/onderdeel	Overig
Accessoire	Ja
Materiaal	Aluminium
Breedte	357 mm
Hoogte	278 mm

Kenmerken & toepassingen

Kenmerk	Toelichting
Gewicht	1206 g
Land van herkomst	Italië

Datasheet 040P4032 opgesteld door Dijkman Elektrotechniek BV op basis van New Elfin productinformatie. Specificaties kunnen wijzigen; raadpleeg altijd de actuele fabrikantsdocumentatie voor bindende gegevens. © 2026 Dijkman Elektrotechniek BV

Dijkman Nederland
Elektrotechniek bv
Importeur van elektrotechnische componenten

Maattekening en/of aansluitschema

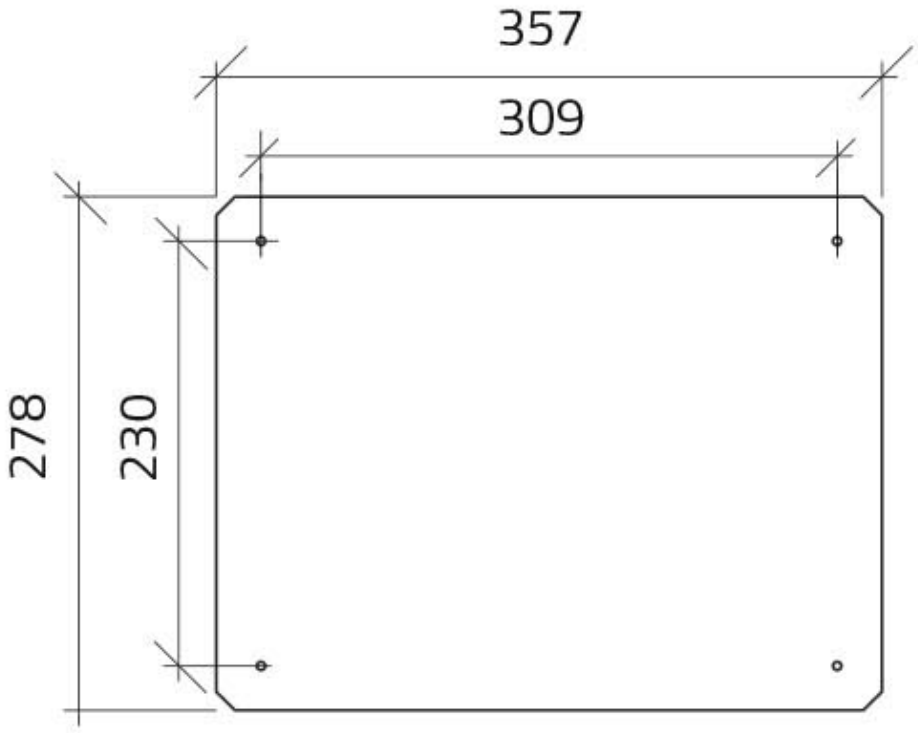

Datasheet 040P4032 opgesteld door Dijkman Elektrotechniek BV op basis van New Elfin productinformatie. Specificaties kunnen wijzigen; raadpleeg altijd de actuele fabrikantsdocumentatie voor bindende gegevens. © 2026 Dijkman Elektrotechniek BV