Dijkman Nederland Elektrotechniek bv
Importeur van elektrotechnische componenten

040P2225

Montageplaat | 200x236mm

New Elfin | Aluminium lasdozen 217x253 mm

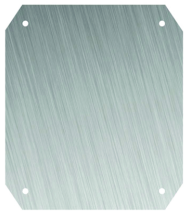

Technische specificaties

Parameter	Waarde
Type accessoire/onderdeel	Overig
Accessoire	Ja
Materiaal	Aluminium
Breedte	200 mm
Hoogte	236 mm

Kenmerken & toepassingen

Kenmerk	Toelichting
Gewicht	538 g
Land van herkomst	Italië

Datasheet 040P2225 opgesteld door Dijkman Elektrotechniek BV op basis van New Elfin productinformatie. Specificaties kunnen wijzigen; raadpleeg altijd de actuele fabrikantsdocumentatie voor bindende gegevens. © 2026 Dijkman Elektrotechniek BV

Dijkman Nederland
Elektrotechniek bv
Importeur van elektrotechnische componenten

Maattekening en/of aansluitschema

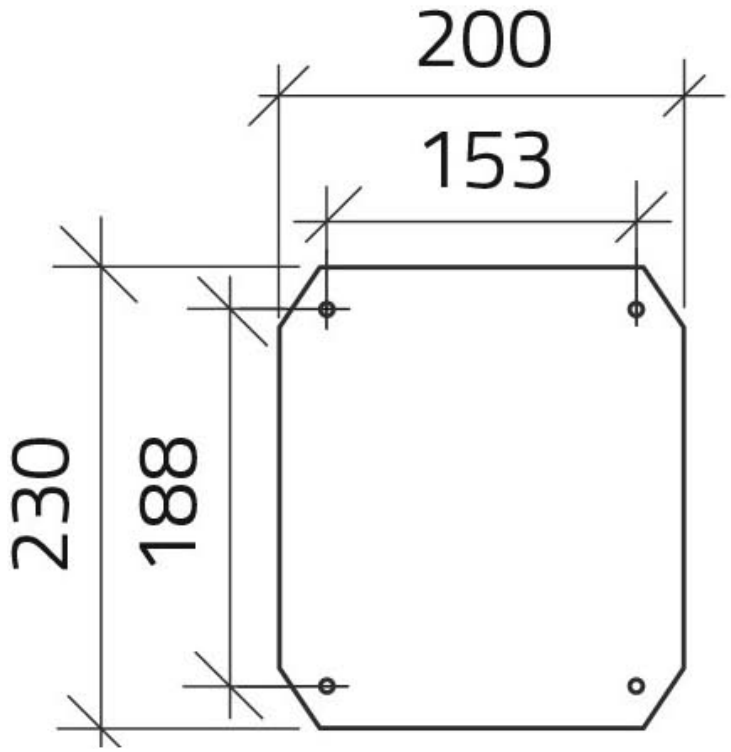

Datasheet 040P2225 opgesteld door Dijkman Elektrotechniek BV op basis van New Elfin productinformatie. Specificaties kunnen wijzigen; raadpleeg altijd de actuele fabrikantsdocumentatie voor bindende gegevens. © 2026 Dijkman Elektrotechniek BV