Dijkman Nederland Elektrotechniek bv
Importeur van elektrotechnische componenten

040P1820

Montageplaat | 174x175mm

New Elfin | RVS drukknopkasten 180x200 mm



Technische specificaties

Parameter	Waarde
Type accessoire/onderdeel	Overig
Accessoire	Ja
Materiaal	RVS
Breedte	174 mm
Hoogte	175 mm

Kenmerken & toepassingen

Kenmerk	Toelichting
Gewicht	235 g
Land van herkomst	Italië

Datasheet 040P1820 opgesteld door Dijkman Elektrotechniek BV op basis van New Elfin productinformatie. Specificaties kunnen wijzigen; raadpleeg altijd de actuele fabrikantsdocumentatie voor bindende gegevens. © 2026 Dijkman Elektrotechniek BV

Dijkman Nederland
Elektrotechniek bv
Importeur van elektrotechnische componenten

Maattekening en/of aansluitschema

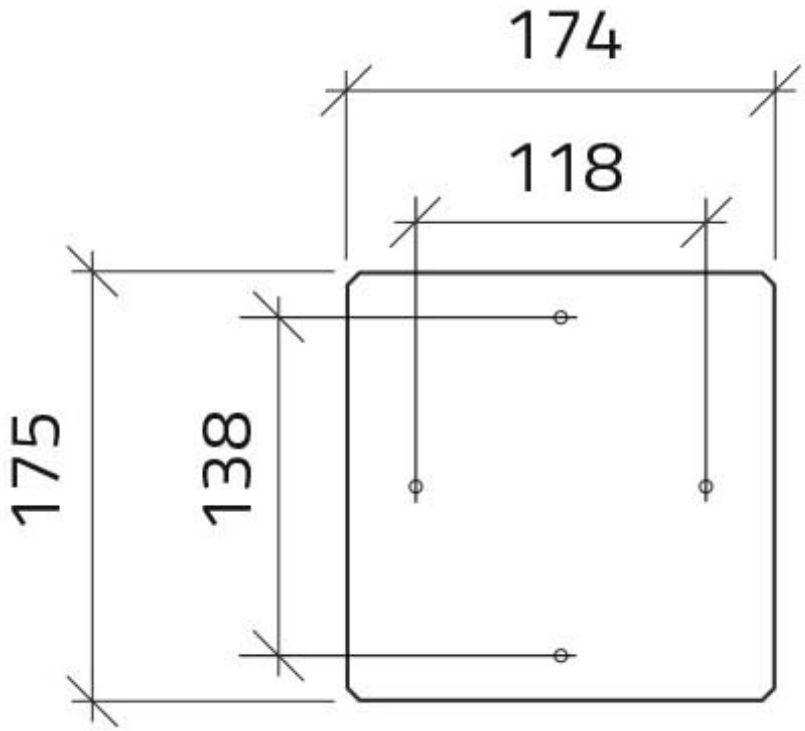

Datasheet 040P1820 opgesteld door Dijkman Elektrotechniek BV op basis van New Elfin productinformatie. Specificaties kunnen wijzigen; raadpleeg altijd de actuele fabrikantsdocumentatie voor bindende gegevens. © 2026 Dijkman Elektrotechniek BV