Dijkman Nederland Elektrotechniek bv
Importeur van elektrotechnische componenten

040P1416

Montageplaat | 150x126mm

New Elfin | Aluminium lasdozen 142x166 mm



Technische specificaties

Parameter	Waarde
Type accessoire/onderdeel	Overig
Accessoire	Ja
Materiaal	Aluminium
Breedte	150 mm
Hoogte	126 mm

Kenmerken & toepassingen

Kenmerk	Toelichting
Gewicht	222 g
Land van herkomst	Italië

Datasheet 040P1416 opgesteld door Dijkman Elektrotechniek BV op basis van New Elfin productinformatie. Specificaties kunnen wijzigen; raadpleeg altijd de actuele fabrikantsdocumentatie voor bindende gegevens. © 2026 Dijkman Elektrotechniek BV

Dijkman Nederland
Elektrotechniek bv
Importeur van elektrotechnische componenten

Maattekening en/of aansluitschema

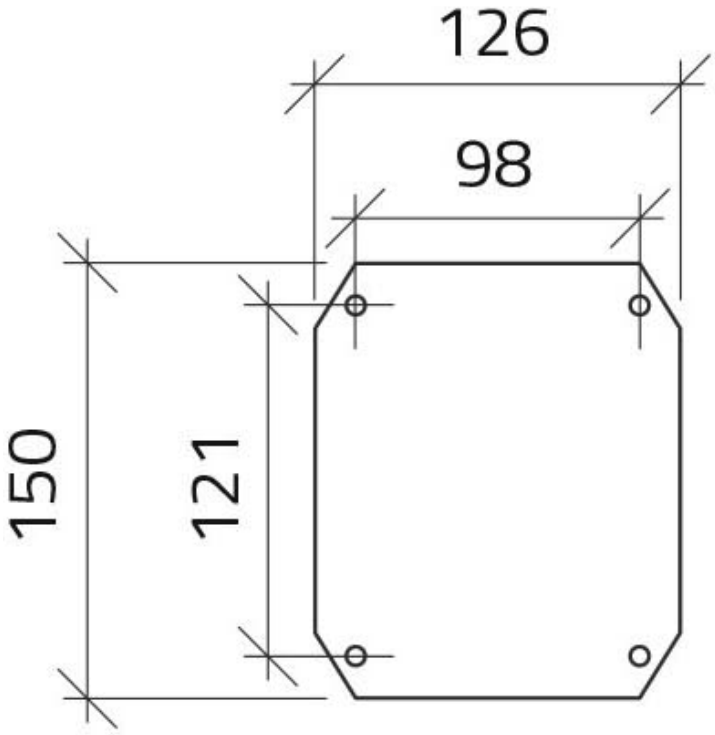

Datasheet 040P1416 opgesteld door Dijkman Elektrotechniek BV op basis van New Elfin productinformatie. Specificaties kunnen wijzigen; raadpleeg altijd de actuele fabrikantsdocumentatie voor bindende gegevens. © 2026 Dijkman Elektrotechniek BV