Dijkman Nederland Elektrotechniek bv
Importeur van elektrotechnische componenten

040L0814-8EN

Drukknopkast | schuin | M10 | aluminium | onbewerkt | met kabelinvoer

New Elfin | Schuine aluminium kasten M10 85x140 mm



Deze aluminium drukknopkast uit de M10-serie wordt onbewerkt geleverd, zodat de boringen voor bedieningselementen en signaallampen op maat van de toepassing worden aangebracht. Daarmee is hij geschikt voor lokale bedienpunten bij machines en installaties waarvoor geen standaard boorpatroon bestaat. Een kabelinvoer is al aanwezig, waardoor de aansluitkabel zonder extra bewerking kan worden ingevoerd. De behuizing is ongelakt uitgevoerd, wat ruimte laat voor een eigen afwerking. De behuizing haalt IP66 en slagvastheid IK09, waardoor hij ook in stoffige of vochtige productieomgevingen kan worden toegepast.

Technische specificaties

Parameter	Waarde
Bouwvorm behuizing	Opbouwbehuizing
Materiaal behuizing	Aluminium
Materiaalkwaliteit behuizing	Overig
Beschermingsgraad (IP)	IP66
Beschermingsgraad (NEMA)	4X
Breedte	85 mm
Hoogte	140 mm
Diepte	85 mm

Kenmerken & toepassingen

Kenmerk	Toelichting
Kleur	Non Verniciato
Keurmerken	CE, UL, CSA
UL/CSA-keuring	Artikel wordt alleen op verzoek gelabeld
Normen	IEC-EN62208, UL508, CSA C22.2 nee.14-13
Bedrijfstemperatuur	-40° ÷ +100°C
Slagvastheid	IK09 (IEC-EN62262)
Productieproces	Spuitgieten (metaal)
Materiaal pakking	Nitrilrubber
Materiaal schroeven	Zamak (zinklegering)
Type schroef	M10 - sleufkop 6mm platte schroevendraaier
Aanhaalmoment	3Nm (26.6 Lb-in)
Lak	Polyester poedercoating (behalve ongelakte uitvoeringen)
Beschermingsklasse	Klasse I (IEC-EN61140)
Geschikt voor buitentoepassing	Ja
Garantie	18 maanden
Gewicht	830 g
Land van herkomst	Italië

Datasheet 040L0814-8EN opgesteld door Dijkman Elektrotechniek BV op basis van New Elfin productinformatie. Specificaties kunnen wijzigen; raadpleeg altijd de actuele fabrikantsdocumentatie voor bindende gegevens. © 2026 Dijkman Elektrotechniek BV

Dijkman Nederland
Elektrotechniek bv
Importeur van elektrotechnische componenten

Maattekening en/of aansluitschema

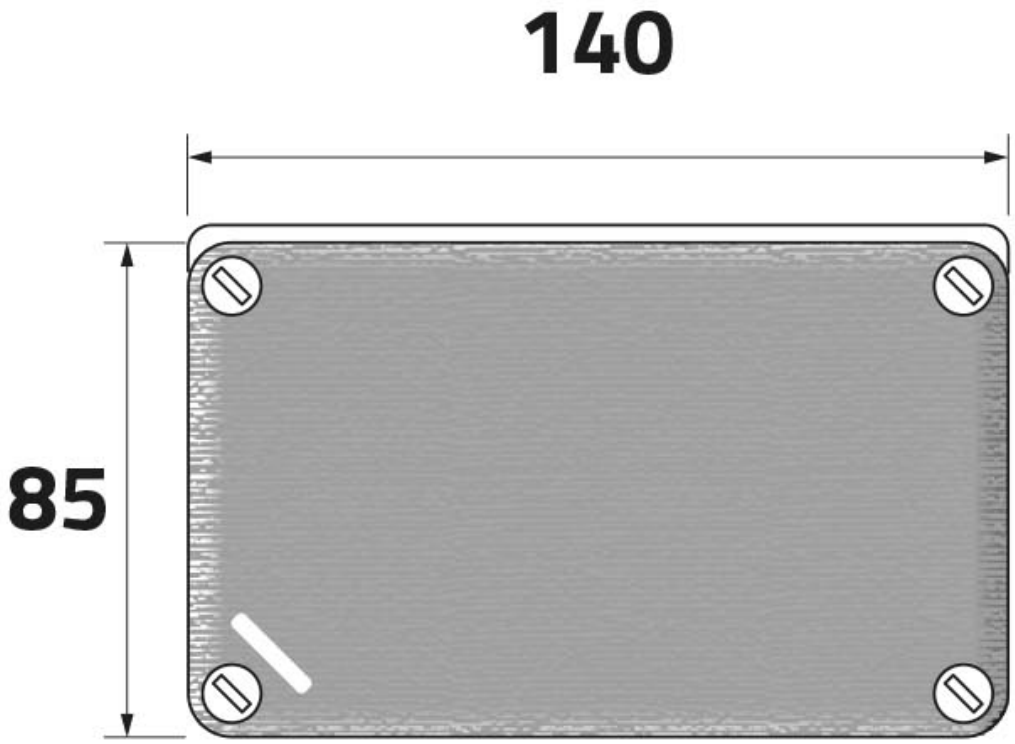

Datasheet 040L0814-8EN opgesteld door Dijkman Elektrotechniek BV op basis van New Elfin productinformatie. Specificaties kunnen wijzigen; raadpleeg altijd de actuele fabrikantsdocumentatie voor bindende gegevens. © 2026 Dijkman Elektrotechniek BV