Dijkman Nederland Elektrotechniek bv
Importeur van elektrotechnische componenten

## 040L0808-8EGP1

# Drukknopkast | schuin | M10 | aluminium | 1 gat Ø22mm | met kabelinvoer | geel

New Elfin | Schuine aluminium kasten M10 85x85 mm



Deze aluminium drukknopkast uit de M10-serie heeft 1 voorgeboorde opening van Ø22mm, zodat bedieningselementen en signaallampen met die inbouwmaat direct gemonteerd kunnen worden. Met één positie is hij geschikt als losstaand bedieningspunt, bijvoorbeeld voor een noodstop of een enkele start- of resetknop dicht bij de machine. Een kabelinvoer is al aanwezig, waardoor de aansluitkabel zonder extra bewerking kan worden ingevoerd. De behuizing haalt IP66 en slagvastheid IK09, waardoor hij ook in stoffige of vochtige productieomgevingen kan worden toegepast. De gele kleur sluit aan bij de gangbare herkenbaarheid van noodstopbediening.

## Technische specificaties

| Parameter | Waarde |
|---|---|
| Aantal bedieningsstanden | 1 |
| Bouwvorm behuizing | Opbouwbehuizing |
| Materiaal behuizing | Aluminium |
| Materiaalkwaliteit behuizing | Overig |
| Diameter openingen | 22 mm |
| Kleur deksel | Geel |
| Beschermingsgraad (IP) | IP66 |
| Beschermingsgraad (NEMA) | 4X |
| Breedte | 85 mm |
| Hoogte | 85 mm |
| Diepte | 85 mm |

*Datasheet 040L0808-8EGP1 opgesteld door Dijkman Elektrotechniek BV op basis van New Elfin productinformatie. Specificaties kunnen wijzigen; raadpleeg altijd de actuele fabrikantsdocumentatie voor bindende gegevens. © 2026 Dijkman Elektrotechniek BV*

Dijkman Nederland Elektrotechniek bv
Importeur van elektrotechnische componenten

## Kenmerken & toepassingen

| Kenmerk | Toelichting |
|---|---|
| Keurmerken | CE, UL, CSA |
| UL/CSA-keuring | Artikel wordt alleen op verzoek gelabeld |
| Normen | IEC-EN62208, UL508, CSA C22.2 nee.14-13 |
| Bedrijfstemperatuur | -40° ÷ +100°C |
| Slagvastheid | IK09 (IEC-EN62262) |
| Productieproces | Spuitgieten (metaal) |
| Materiaal pakking | Nitrilrubber |
| Materiaal schroeven | Zamak (zinklegering) |
| Type schroef | M10 - sleufkop 6mm platte schroevendraaier |
| Aanhaalmoment | 3Nm (26.6 Lb-in) |
| Lak | Polyester poedercoating (behalve ongelakte uitvoeringen) |
| Beschermingsklasse | Klasse I (IEC-EN61140) |
| Geschikt voor buitentoepassing | Ja |
| Garantie | 18 maanden |
| Gewicht | 542 g |
| Land van herkomst | Italië |

## Maattekening en/of aansluitschema

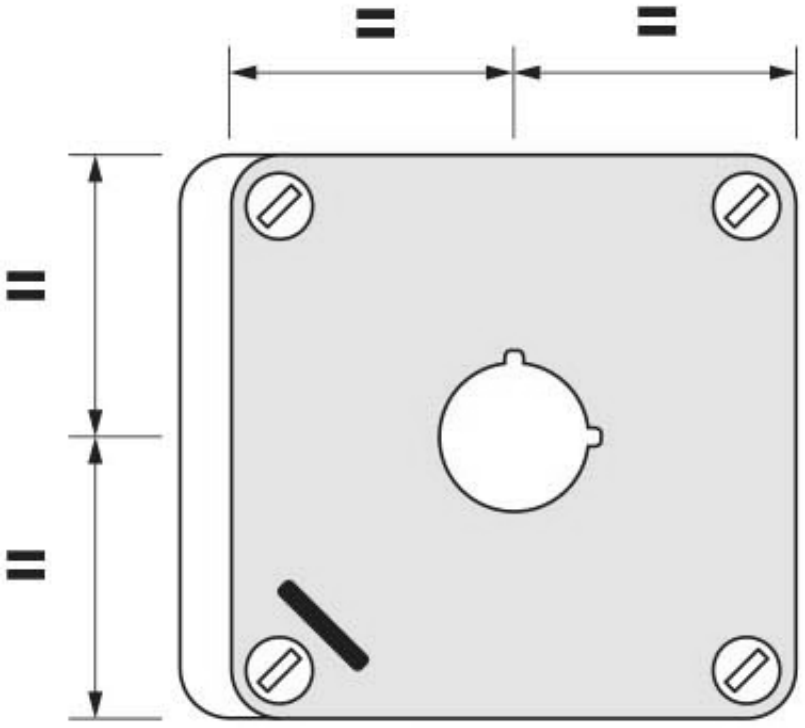

*Datasheet 040L0808-8EGP1 opgesteld door Dijkman Elektrotechniek BV op basis van New Elfin productinformatie. Specificaties kunnen wijzigen; raadpleeg altijd de actuele fabrikantsdocumentatie voor bindende gegevens. © 2026 Dijkman Elektrotechniek BV*