Dijkman Nederland Elektrotechniek bv
Importeur van elektrotechnische componenten

040CF

Scharnier | set van 2 | voor drukknopkast M10 en M5

New Elfin | Accessoires - Aluminium drukknopkasten

Deze scharnier is bestemd voor drukknopkast M10 en M5.



Technische specificaties

Parameter	Waarde
Type accessoire/onderdeel	Overig
Accessoire	Ja
Materiaal	Aluminium

Kenmerken & toepassingen

Kenmerk	Toelichting
Kleur	Grijs
Gewicht	57 g
Land van herkomst	Duitsland

Datasheet 040CF opgesteld door Dijkman Elektrotechniek BV op basis van New Elfin productinformatie. Specificaties kunnen wijzigen; raadpleeg altijd de actuele fabrikantsdocumentatie voor bindende gegevens. © 2026 Dijkman Elektrotechniek BV

Dijkman Nederland
Elektrotechniek bv
Importeur van elektrotechnische componenten

Maattekening en/of aansluitschema

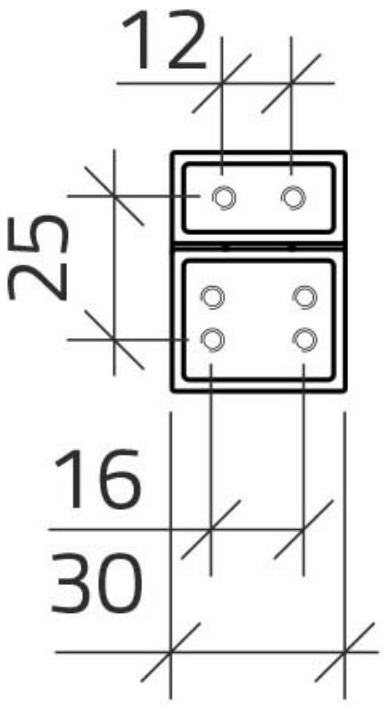

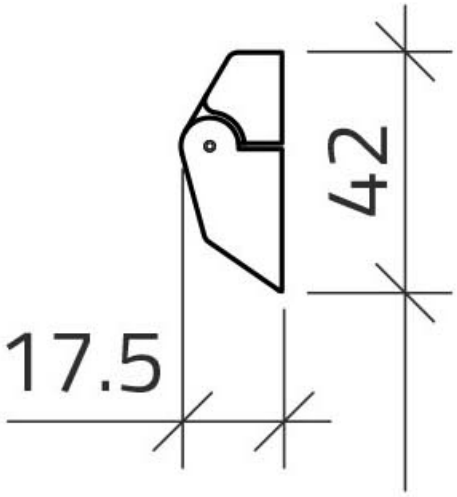

Datasheet 040CF opgesteld door Dijkman Elektrotechniek BV op basis van New Elfin productinformatie. Specificaties kunnen wijzigen; raadpleeg altijd de actuele fabrikantsdocumentatie voor bindende gegevens. © 2026 Dijkman Elektrotechniek BV