Dijkman Nederland Elektrotechniek bv
Importeur van elektrotechnische componenten

040C0915-7P2

# Drukknopkast | M4 | aluminium | 2 gaten Ø22mm

New Elfin | Aluminium drukknopkasten M4 92x152 mm



Deze aluminium drukknopkast uit de M4-serie heeft 2 voorgeboorde openingen van Ø22mm, zodat bedieningselementen en signaallampen met die inbouwmaat direct gemonteerd kunnen worden. Met enkele posities vormt hij een compact lokaal bedienpunt, bijvoorbeeld voor een start/stop-combinatie met een signaallamp bij een pomp, transportband of machine. De behuizing haalt IP66 en slagvastheid IK09, waardoor hij ook in stoffige of vochtige productieomgevingen kan worden toegepast.

## Technische specificaties

| Parameter | Waarde |
|---|---|
| Aantal bedieningsstanden | 2 |
| Bouwvorm behuizing | Opbouwbehuizing |
| Materiaal behuizing | Aluminium |
| Materiaalkwaliteit behuizing | Overig |
| Diameter openingen | 22 mm |
| Kleur deksel | Grijs |
| Beschermingsgraad (IP) | IP66 |
| Beschermingsgraad (NEMA) | 4X |
| Breedte | 92 mm |
| Hoogte | 152 mm |
| Diepte | 70 mm |

## Kenmerken & toepassingen

| Kenmerk | Toelichting |
|---|---|
| Keurmerken | CE, UL, CSA, EAC |
| UL/CSA-keuring | Artikel wordt alleen op verzoek gelabeld |
| Normen | IEC-EN62208, UL508, CSA C22.2 nee.14-13 |
| Bedrijfstemperatuur | -40° ÷ +100°C |
| Slagvastheid | IK09 (IEC-EN62262) |
| Productieproces | Spuitgieten (metaal) |
| Materiaal pakking | Kurkrubber |
| Materiaal schroeven | RVS AISI 304 |
| Type schroef | M4 - kruiskop PH2 |
| Aanhaalmoment | 2,5Nm (22.1 Lb-in) |
| Lak | Polyester poedercoating (behalve ongelakte uitvoeringen) |
| Beschermingsklasse | Klasse I (IEC-EN61140) |
| Geschikt voor buitentoepassing | Ja |
| Garantie | 18 maanden |
| Gewicht | 430 g |
| Land van herkomst | Italië |

*Datasheet 040C0915-7P2 opgesteld door Dijkman Elektrotechniek BV op basis van New Elfin productinformatie. Specificaties kunnen wijzigen; raadpleeg altijd de actuele fabrikantsdocumentatie voor bindende gegevens. © 2026 Dijkman Elektrotechniek BV*

Dijkman Nederland
Elektrotechniek bv
Importeur van elektrotechnische componenten

## Maattekening en/of aansluitschema

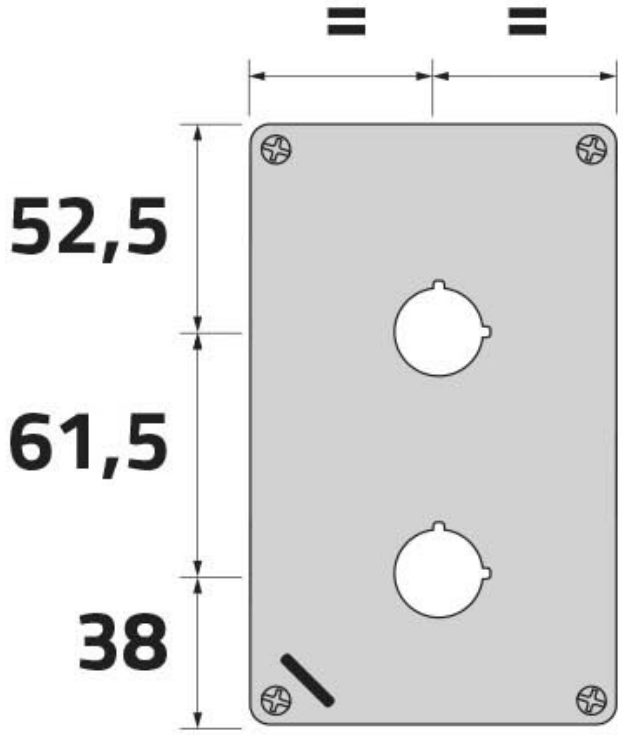


*Datasheet 040C0915-7P2 opgesteld door Dijkman Elektrotechniek BV op basis van New Elfin productinformatie. Specificaties kunnen wijzigen; raadpleeg altijd de actuele fabrikantsdocumentatie voor bindende gegevens. © 2026 Dijkman Elektrotechniek BV*