Dijkman Nederland Elektrotechniek bv
Importeur van elektrotechnische componenten

040C0915-1P2

Drukknopkast | M4 | aluminium | 2 gaten Ø22mm

New Elfin | Aluminium drukknopkasten M4 92x152 mm



Deze aluminium drukknopkast uit de M4-serie heeft 2 voorgeboorde openingen van Ø22mm, zodat bedieningselementen en signaallampen met die inbouwmaat direct gemonteerd kunnen worden. Met enkele posities vormt hij een compact lokaal bedienpunt, bijvoorbeeld voor een start/stop-combinatie met een signaallamp bij een pomp, transportband of machine. De behuizing haalt IP66 en slagvastheid IK09, waardoor hij ook in stoffige of vochtige productieomgevingen kan worden toegepast.

Technische specificaties

Parameter	Waarde
Aantal bedieningsstanden	2
Bouwvorm behuizing	Opbouwbehuizing
Materiaal behuizing	Aluminium
Materiaalkwaliteit behuizing	Overig
Diameter openingen	22 mm
Kleur deksel	Grijs
Beschermingsgraad (IP)	IP66
Beschermingsgraad (NEMA)	4X
Breedte	92 mm
Hoogte	152 mm
Diepte	100 mm

Kenmerken & toepassingen

Kenmerk	Toelichting
Keurmerken	CE, UL, CSA, EAC
UL/CSA-keuring	Artikel wordt alleen op verzoek gelabeld
Normen	IEC-EN62208, UL508, CSA C22.2 nee.14-13
Bedrijfstemperatuur	-40° ÷ +100°C
Slagvastheid	IK09 (IEC-EN62262)
Productieproces	Spuitgieten (metaal)
Materiaal pakking	Kurkrubber
Materiaal schroeven	RVS AISI 304
Type schroef	M4 - kruiskop PH2
Aanhaalmoment	2,5Nm (22.1 Lb-in)
Lak	Polyester poedercoating (behalve ongelakte uitvoeringen)
Beschermingsklasse	Klasse I (IEC-EN61140)
Geschikt voor buitentoepassing	Ja
Garantie	18 maanden
Gewicht	698 g
Land van herkomst	Italië

Datasheet 040C0915-1P2 opgesteld door Dijkman Elektrotechniek BV op basis van New Elfin productinformatie. Specificaties kunnen wijzigen; raadpleeg altijd de actuele fabrikantsdocumentatie voor bindende gegevens. © 2026 Dijkman Elektrotechniek BV

Dijkman Nederland
Elektrotechniek bv
Importeur van elektrotechnische componenten

Maattekening en/of aansluitschema

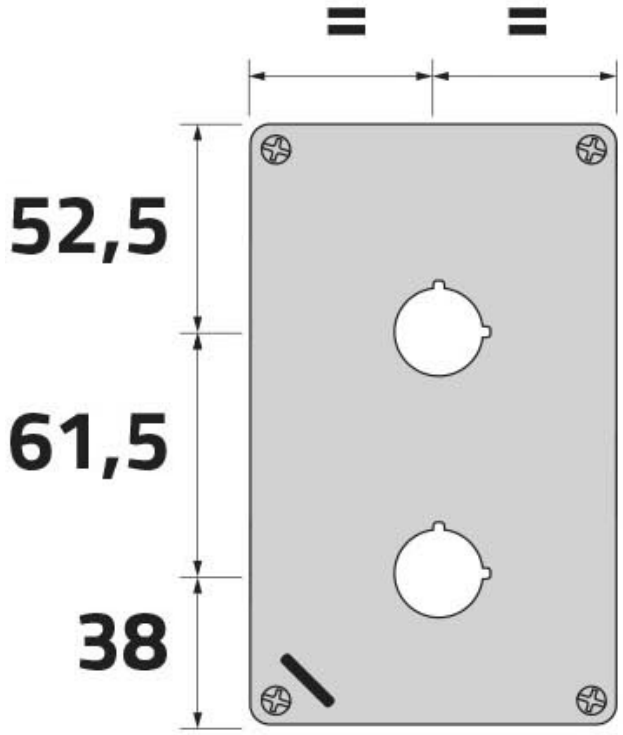

Datasheet 040C0915-1P2 opgesteld door Dijkman Elektrotechniek BV op basis van New Elfin productinformatie. Specificaties kunnen wijzigen; raadpleeg altijd de actuele fabrikantsdocumentatie voor bindende gegevens. © 2026 Dijkman Elektrotechniek BV