Dijkman Nederland Elektrotechniek bv
Importeur van elektrotechnische componenten

040C0808-8EGP1

Drukknopkast | M10 | aluminium | 1 gat Ø22mm | met kabelinvoer | geel

New Elfin | Aluminium drukknopkasten M10 85x85 mm



Deze aluminium drukknopkast uit de M10-serie heeft 1 voorgeboorde opening van Ø22mm, zodat bedieningselementen en signaallampen met die inbouwmaat direct gemonteerd kunnen worden. Met één positie is hij geschikt als losstaand bedieningspunt, bijvoorbeeld voor een noodstop of een enkele start- of resetknop dicht bij de machine. Een kabelinvoer is al aanwezig, waardoor de aansluitkabel zonder extra bewerking kan worden ingevoerd. De behuizing haalt IP66 en slagvastheid IK09, waardoor hij ook in stoffige of vochtige productieomgevingen kan worden toegepast. De gele kleur sluit aan bij de gangbare herkenbaarheid van noodstopbediening.

Technische specificaties

Parameter	Waarde
Aantal bedieningsstanden	1
Bouwvorm behuizing	Opbouwbehuizing
Materiaal behuizing	Aluminium
Materiaalkwaliteit behuizing	Overig
Diameter openingen	22 mm
Kleur deksel	Geel
Beschermingsgraad (IP)	IP66
Beschermingsgraad (NEMA)	4X
Breedte	85 mm
Hoogte	85 mm
Diepte	85 mm

Datasheet 040C0808-8EGP1 opgesteld door Dijkman Elektrotechniek BV op basis van New Elfin productinformatie. Specificaties kunnen wijzigen; raadpleeg altijd de actuele fabrikantsdocumentatie voor bindende gegevens. © 2026 Dijkman Elektrotechniek BV

Dijkman Nederland Elektrotechniek bv
Importeur van elektrotechnische componenten

Kenmerken & toepassingen

Kenmerk	Toelichting
Keurmerken	CE, UL, CSA
UL/CSA-keuring	Artikel wordt alleen op verzoek gelabeld
Normen	IEC-EN62208, UL508, CSA C22.2 nee.14-13
Bedrijfstemperatuur	-40° ÷ +100°C
Slagvastheid	IK09 (IEC-EN62262)
Productieproces	Spuitgieten (metaal)
Materiaal pakking	Nitrilrubber
Materiaal schroeven	Zamak (zinklegering)
Type schroef	M10 - sleufkop 6mm platte schroevendraaier
Aanhaalmoment	3Nm (26.6 Lb-in)
Lak	Polyester poedercoating (behalve ongelakte uitvoeringen)
Beschermingsklasse	Klasse I (IEC-EN61140)
Geschikt voor buitentoepassing	Ja
Garantie	18 maanden
Gewicht	438 g
Land van herkomst	Italië

Maattekening en/of aansluitschema

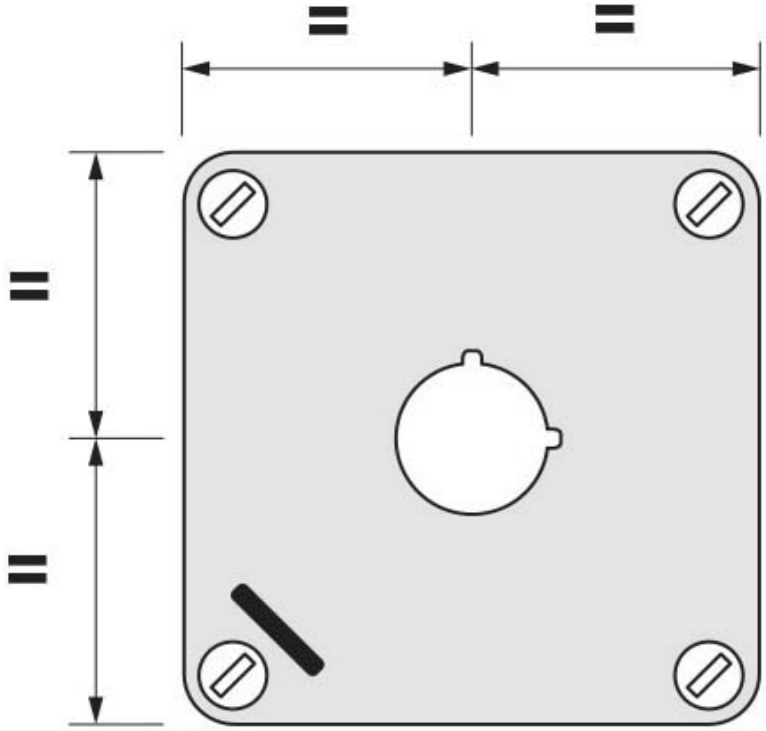

© 2026 Dijkman Elektrotechniek BV