Dijkman Nederland Elektrotechniek bv
Importeur van elektrotechnische componenten

030RSLNFF1

Keuzeschakelaar | hendel | 3 standen | nok F | 1NO+1NC | zwart

New Elfin | Hendel-keuzeschakelaars Ø30



Deze keuzeschakelaar met hendel heeft 3 standen, wordt ingebouwd in een frontopening van Ø30mm en blijft in de gekozen stand staan, zodat de gekozen functie actief blijft tot er opnieuw wordt geschakeld. Drie standen worden typisch gebruikt voor een hand-0-automaat-keuze of een links-0-rechts-richtingskeuze. Nok F legt het schakelschema vast: die bepaalt in welke stand welk contactblok sluit. De schakelaar wordt compleet geleverd met contacten (1NO+1NC), zodat hij direct kan worden aangesloten.

Technische specificaties

Parameter	Waarde
Aantal schakelstanden	3
Type bedieningselement	Lange draaigreep
Kleur knop	Zwart
Gatdiameter	30,5 mm
Vergrendelend (blijvend)	Ja
Beschermingsgraad (IP)	IP65
Aantal NO-contacten	1
Aantal NC-contacten	1
Met frontring	Ja
Materiaal frontring	Metaal
Kleur frontring	Chroom

Kenmerken & toepassingen

Kenmerk	Toelichting
Keurmerken	CE, UL, CSA, EAC
Normen	IEC-EN60947-1, IEC-EN60947-5-1, UL508, CSA C22-2
Bedrijfstemperatuur	-25° ÷ +65°C
Mechanische levensduur	1.000.000 schakelingen
Materiaal behuizing	PA polyamide
Materiaal knop/hendel	PC polycarbonaat
Paneeldikte	1÷6mm
Aanhaalmoment	2 ÷ 3Nm (17.7 ÷ 26.6 Lb-in)
Beschermingsklasse	Klasse II (IEC-EN61140)
Contactblok	Inbegrepen
Eigenschappen contactblok	Zie technische gegevens van 030FAP - 030FCP - 030F1P
Garantie	18 maanden
Gewicht	92 g
Land van herkomst	Italië

Datasheet 030RSLNFF1 opgesteld door Dijkman Elektrotechniek BV op basis van New Elfin productinformatie. Specificaties kunnen wijzigen; raadpleeg altijd de actuele fabrikantsdocumentatie voor bindende gegevens. © 2026 Dijkman Elektrotechniek BV

Dijkman Nederland
Elektrotechniek bv
Importeur van elektrotechnische componenten

Maattekening en/of aansluitschema

CAM F

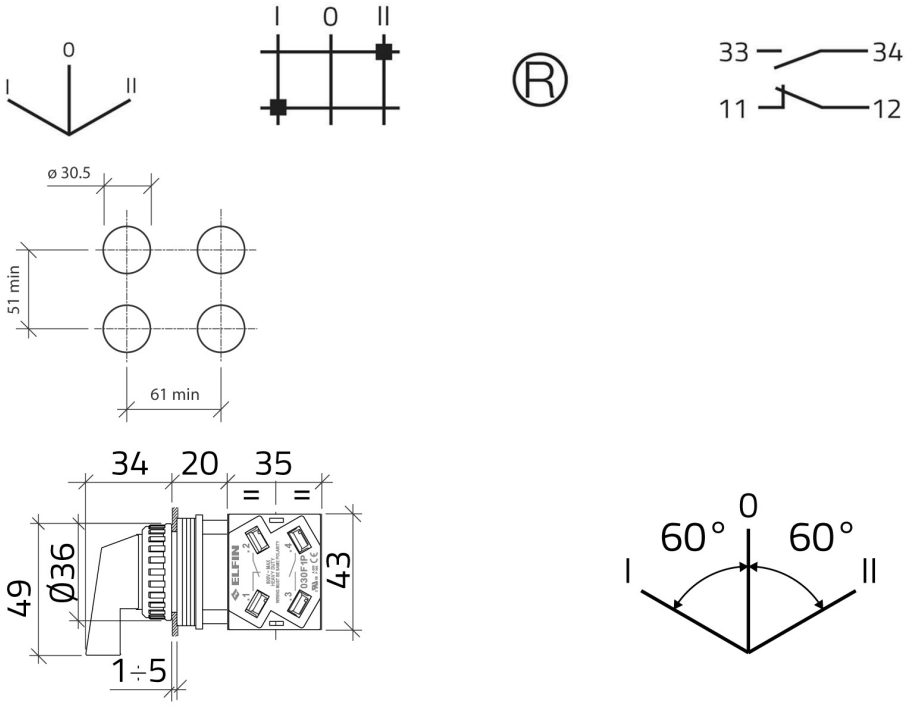

Datasheet 030RSLNFF1 opgesteld door Dijkman Elektrotechniek BV op basis van New Elfin productinformatie. Specificaties kunnen wijzigen; raadpleeg altijd de actuele fabrikantsdocumentatie voor bindende gegevens. © 2026 Dijkman Elektrotechniek BV