Dijkman Nederland Elektrotechniek bv
Importeur van elektrotechnische componenten

## 030PIVF1

# Drukknop | met volledige kraag | 1NO+1NC | groen

New Elfin | Onverlichte drukknoppen Ø30



Deze drukknop met volledige kraag wordt ingebouwd in een frontopening van Ø30mm; een groene knop wordt gangbaar gebruikt voor start- of inschakelcommando's. De kraag rond de knop voorkomt dat hij per ongeluk wordt ingedrukt, bijvoorbeeld door aanstoten. Het contactblok (1NO+1NC) schakelt een stuurstroomkring en geeft tegelijk een terugmelding door aan de besturing.

## Technische specificaties

| Parameter | Waarde |
|---|---|
| Aantal bedieningsstanden | 1 |
| Type knop | Vlak |
| Kleur knop | Groen |
| Bouwvorm lens | Rond |
| Gatdiameter | 30,5 mm |
| Terugverend | Ja |
| Aantal NO-contacten | 1 |
| Aantal NC-contacten | 1 |
| Met frontring | Ja |
| Materiaal frontring | Metaal |
| Kleur frontring | Chroom |
| Beschermingsgraad (IP) | IP65 |

## Kenmerken & toepassingen

| Kenmerk | Toelichting |
|---|---|
| Keurmerken | CE, (UL-CSA 030F1-030FA-030FC-030FAA-030FCR alleen) |
| Normen | IEC-EN60947-1, IEC-EN60947-5-1, UL508, CSA C22-2 |
| Bedrijfstemperatuur | -25° ÷ +65°C |
| Mechanische levensduur | 3.000.000 schakelingen |
| Materiaal knop/paddenstoel (verlichte uitvoering) | PC polycarbonaat |
| Materiaal behuizing | PA polyamide + chroom |
| Paneeldikte | 1÷6mm |
| Aanhaalmoment | 2 ÷ 3Nm (17.7 ÷ 26.6 Lb-in) |
| Beschermingsklasse | Klasse II (IEC-EN61140) |
| Contactblok | Inbegrepen |
| Eigenschappen contactblok | Zie technische gegevens van 030FAP - 030FCP - 030F1P |
| Garantie | 18 maanden |
| Gewicht | 100 g |
| Land van herkomst | Italië |

*Datasheet 030PIVF1 opgesteld door Dijkman Elektrotechniek BV op basis van New Elfin productinformatie. Specificaties kunnen wijzigen; raadpleeg altijd de actuele fabrikantsdocumentatie voor bindende gegevens. © 2026 Dijkman Elektrotechniek BV*

Dijkman Nederland
Elektrotechniek bv
Importeur van elektrotechnische componenten

## Maattekening en/of aansluitschema

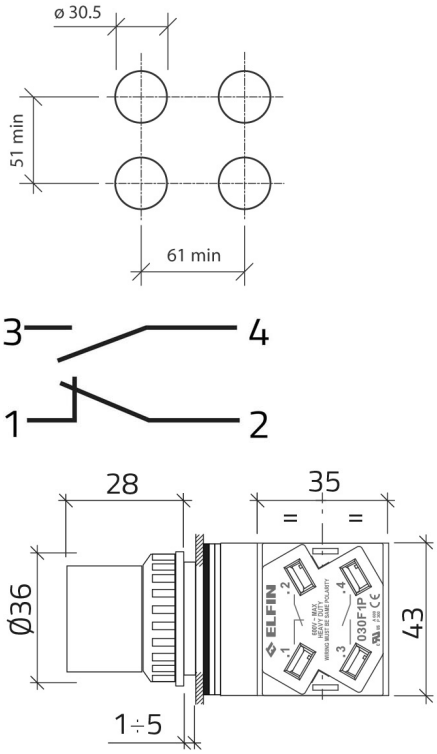


*Datasheet 030PIVF1 opgesteld door Dijkman Elektrotechniek BV op basis van New Elfin productinformatie. Specificaties kunnen wijzigen; raadpleeg altijd de actuele fabrikantsdocumentatie voor bindende gegevens. © 2026 Dijkman Elektrotechniek BV*