Dijkman Nederland Elektrotechniek bv
Importeur van elektrotechnische componenten

030PIRF1

Drukknop | met volledige kraag | 1NO+1NC | rood

New Elfin | Onverlichte drukknoppen Ø30



Deze drukknop met volledige kraag wordt ingebouwd in een frontopening van Ø30mm; een rode knop wordt gangbaar gebruikt voor stop- of uitschakelcommando's. De kraag rond de knop voorkomt dat hij per ongeluk wordt ingedrukt, bijvoorbeeld door aanstoten. Het contactblok (1NO+1NC) schakelt een stuurstroomkring en geeft tegelijk een terugmelding door aan de besturing.

Technische specificaties

Parameter	Waarde
Aantal bedieningsstanden	1
Type knop	Vlak
Kleur knop	Rood
Bouwvorm lens	Rond
Gatdiameter	30,5 mm
Terugverend	Ja
Aantal NO-contacten	1
Aantal NC-contacten	1
Met frontring	Ja
Materiaal frontring	Metaal
Kleur frontring	Chroom
Beschermingsgraad (IP)	IP65

Kenmerken & toepassingen

Kenmerk	Toelichting
Keurmerken	CE, (UL-CSA 030F1-030FA-030FC-030FAA-030FCR alleen)
Normen	IEC-EN60947-1, IEC-EN60947-5-1, UL508, CSA C22-2
Bedrijfstemperatuur	-25° ÷ +65°C
Mechanische levensduur	3.000.000 schakelingen
Materiaal knop/paddenstoel (verlichte uitvoering)	PC polycarbonaat
Materiaal behuizing	PA polyamide + chroom
Paneeldikte	1÷6mm
Aanhaalmoment	2 ÷ 3Nm (17.7 ÷ 26.6 Lb-in)
Beschermingsklasse	Klasse II (IEC-EN61140)
Contactblok	Inbegrepen
Eigenschappen contactblok	Zie technische gegevens van 030FAP - 030FCP - 030F1P
Garantie	18 maanden
Gewicht	100 g
Land van herkomst	Italië

Datasheet 030PIRF1 opgesteld door Dijkman Elektrotechniek BV op basis van New Elfin productinformatie. Specificaties kunnen wijzigen; raadpleeg altijd de actuele fabrikantsdocumentatie voor bindende gegevens. © 2026 Dijkman Elektrotechniek BV

Dijkman Nederland
Elektrotechniek bv
Importeur van elektrotechnische componenten

Maattekening en/of aansluitschema

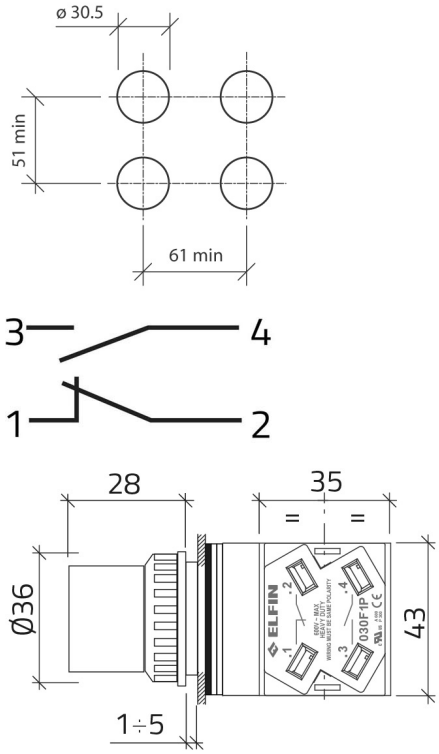

Datasheet 030PIRF1 opgesteld door Dijkman Elektrotechniek BV op basis van New Elfin productinformatie. Specificaties kunnen wijzigen; raadpleeg altijd de actuele fabrikantsdocumentatie voor bindende gegevens. © 2026 Dijkman Elektrotechniek BV