Dijkman Nederland Elektrotechniek bv
Importeur van elektrotechnische componenten

030PIAF1

Drukknop | met volledige kraag | 1NO+1NC | oranje

New Elfin | Onverlichte drukknoppen Ø30



Deze drukknop met volledige kraag wordt ingebouwd in een frontopening van Ø30mm. De kraag rond de knop voorkomt dat hij per ongeluk wordt ingedrukt, bijvoorbeeld door aanstoten. Het contactblok (1NO+1NC) schakelt een stuurstroomkring en geeft tegelijk een terugmelding door aan de besturing.

Technische specificaties

Parameter	Waarde
Aantal bedieningsstanden	1
Type knop	Vlak
Kleur knop	Oranje
Bouwvorm lens	Rond
Gatdiameter	30,5 mm
Terugverend	Ja
Aantal NO-contacten	1
Aantal NC-contacten	1
Met frontring	Ja
Materiaal frontring	Metaal
Kleur frontring	Chroom
Beschermingsgraad (IP)	IP65

Kenmerken & toepassingen

Kenmerk	Toelichting
Keurmerken	CE, (UL-CSA 030F1-030FA-030FC-030FAA-030FCR alleen)
Normen	IEC-EN60947-1, IEC-EN60947-5-1, UL508, CSA C22-2
Bedrijfstemperatuur	-25° ÷ +65°C
Mechanische levensduur	3.000.000 schakelingen
Materiaal knop/paddenstoel (verlichte uitvoering)	PC polycarbonaat
Materiaal behuizing	PA polyamide + chroom
Paneeldikte	1÷6mm
Aanhaalmoment	2 ÷ 3Nm (17.7 ÷ 26.6 Lb-in)
Beschermingsklasse	Klasse II (IEC-EN61140)
Contactblok	Inbegrepen
Eigenschappen contactblok	Zie technische gegevens van 030FAP - 030FCP - 030F1P
Garantie	18 maanden
Gewicht	93 g
Land van herkomst	Italië

Datasheet 030PIAF1 opgesteld door Dijkman Elektrotechniek BV op basis van New Elfin productinformatie. Specificaties kunnen wijzigen; raadpleeg altijd de actuele fabrikantsdocumentatie voor bindende gegevens. © 2026 Dijkman Elektrotechniek BV

Dijkman Nederland
Elektrotechniek bv
Importeur van elektrotechnische componenten

Maattekening en/of aansluitschema

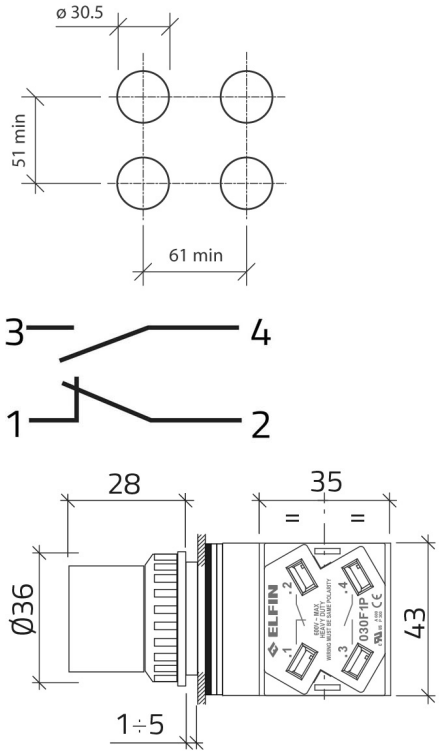

Datasheet 030PIAF1 opgesteld door Dijkman Elektrotechniek BV op basis van New Elfin productinformatie. Specificaties kunnen wijzigen; raadpleeg altijd de actuele fabrikantsdocumentatie voor bindende gegevens. © 2026 Dijkman Elektrotechniek BV