Dijkman Nederland Elektrotechniek bv
Importeur van elektrotechnische componenten

030PFFVFA

Drukknop | paddenstoel | Ø60mm | moment | 1NO | groen

New Elfin | Onverlichte paddenstoeldrukknoppen Ø30



Deze paddenstoeldrukknop van Ø60mm heeft een grote, goed voelbare kop, zodat hij snel en zonder te zoeken bediend kan worden. Als momentknop keert hij na loslaten terug en geeft hij een impulscommando door. Het maakcontact (1NO) sluit de stuurstroomkring zodra het element wordt bediend.

Technische specificaties

Parameter	Waarde
Aantal bedieningsstanden	1
Type knop	Paddenstoel
Kleur knop	Groen
Bouwvorm lens	Rond
Gatdiameter	30,5 mm
Terugverend	Ja
Aantal NO-contacten	1
Aantal NC-contacten	0
Met frontring	Ja
Materiaal frontring	Metaal
Kleur frontring	Chroom
Beschermingsgraad (IP)	IP65

Datasheet 030PFFVFA opgesteld door Dijkman Elektrotechniek BV op basis van New Elfin productinformatie. Specificaties kunnen wijzigen; raadpleeg altijd de actuele fabrikantsdocumentatie voor bindende gegevens. © 2026 Dijkman Elektrotechniek BV

Dijkman Nederland Elektrotechniek bv
Importeur van elektrotechnische componenten

Kenmerken & toepassingen

Kenmerk	Toelichting
Keurmerken	CE, (UL-CSA 030F1-030FA-030FC-030FAA-030FCR alleen)
Normen	IEC-EN60947-1, IEC-EN60947-5-1, UL508, CSA C22-2
Bedrijfstemperatuur	-25° ÷ +65°C
Mechanische levensduur	3.000.000 schakelingen
Materiaal knop/paddenstoel (verlichte uitvoering)	PC polycarbonaat
Materiaal behuizing	PA polyamide + chroom
Paneeldikte	1÷6mm
Aanhaalmoment	2 ÷ 3Nm (17.7 ÷ 26.6 Lb-in)
Beschermingsklasse	Klasse II (IEC-EN61140)
Contactblok	Inbegrepen
Eigenschappen contactblok	Zie technische gegevens van 030FAP - 030FCP - 030F1P
Garantie	18 maanden
Gewicht	107 g
Land van herkomst	Italië

Maattekening en/of aansluitschema

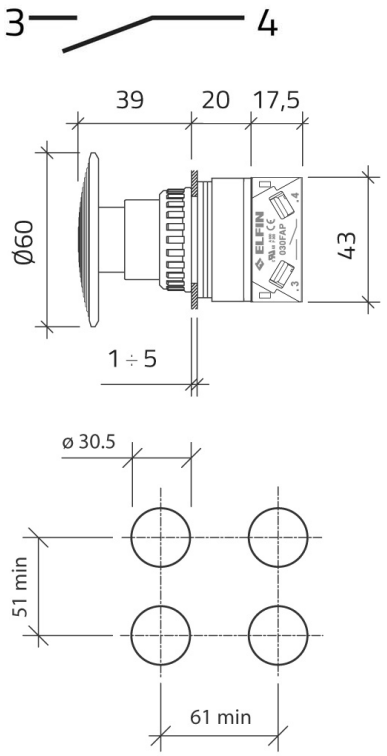

Datasheet 030PFFVFA opgesteld door Dijkman Elektrotechniek BV op basis van New Elfin productinformatie. Specificaties kunnen wijzigen; raadpleeg altijd de actuele fabrikantsdocumentatie voor bindende gegevens. © 2026 Dijkman Elektrotechniek BV