Dijkman Nederland Elektrotechniek bv
Importeur van elektrotechnische componenten

030PFFRF1

# Drukknop | paddenstoel | Ø60mm | moment | 1NO+1NC | rood

New Elfin | Noodstopdrukknoppen Ø30

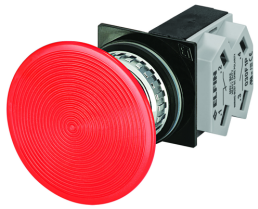

Deze paddenstoeldrukknop van Ø60mm heeft een grote, goed voelbare kop, zodat hij snel en zonder te zoeken bediend kan worden. Als momentknop keert hij na loslaten terug en geeft hij een impulscommando door. Het contactblok (1NO+1NC) schakelt een stuurstroomkring en geeft tegelijk een terugmelding door aan de besturing.

## Technische specificaties

| Parameter | Waarde |
|---|---|
| Aantal bedieningsstanden | 1 |
| Type knop | Paddenstoel |
| Kleur knop | Rood |
| Bouwvorm lens | Rond |
| Gatdiameter | 30,5 mm |
| Terugverend | Ja |
| Aantal NO-contacten | 1 |
| Aantal NC-contacten | 1 |
| Met frontring | Ja |
| Materiaal frontring | Metaal |
| Kleur frontring | Chroom |
| Beschermingsgraad (IP) | IP65 |

*Datasheet 030PFFRF1 opgesteld door Dijkman Elektrotechniek BV op basis van New Elfin productinformatie. Specificaties kunnen wijzigen; raadpleeg altijd de actuele fabrikantsdocumentatie voor bindende gegevens. © 2026 Dijkman Elektrotechniek BV*

Dijkman Nederland Elektrotechniek bv
Importeur van elektrotechnische componenten

## Kenmerken & toepassingen

| Kenmerk | Toelichting |
|---|---|
| Keurmerken | CE, (UL-CSA 030F1-030FA-030FC-030FAA-030FCR alleen) |
| Normen | IEC-EN60947-1, IEC-EN60947-5-1, UL508, CSA C22-2 |
| Bedrijfstemperatuur | -25° ÷ +65°C |
| Mechanische levensduur | 3.000.000 schakelingen |
| Materiaal knop/paddenstoel (verlichte uitvoering) | PC polycarbonaat |
| Materiaal behuizing | PA polyamide + chroom |
| Paneeldikte | 1÷6mm |
| Aanhaalmoment | 2 ÷ 3Nm (17.7 ÷ 26.6 Lb-in) |
| Beschermingsklasse | Klasse II (IEC-EN61140) |
| Contactblok | Inbegrepen |
| Eigenschappen contactblok | Zie technische gegevens van 030FAP - 030FCP - 030F1P |
| Garantie | 18 maanden |
| Gewicht | 137 g |
| Land van herkomst | Italië |

## Maattekening en/of aansluitschema

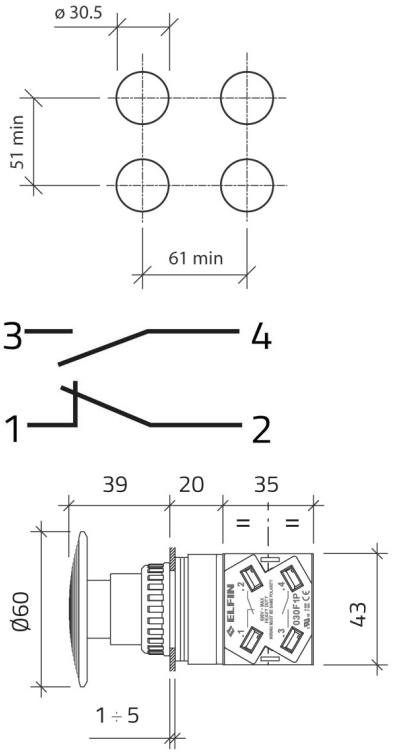


*© 2026 Dijkman Elektrotechniek BV*