Dijkman Nederland Elektrotechniek bv
Importeur van elektrotechnische componenten

030FCP

Contactblok | 1NC

New Elfin | Contactblokken Ø30



Dit contactblok (1NC) wordt achter op een bedieningselement gemonteerd met inbouwmaat Ø30mm en bepaalt welke stroomkringen worden geschakeld als het element wordt bediend. Door contactblokken te combineren worden het aantal en type contacten afgestemd op de besturing.

Technische specificaties

Parameter	Waarde
Aantal NO-contacten	0
Aantal NC-contacten	1
Bedrijfsstroom Ie bij AC-15, 230 V	3 A
Aansluitwijze	Schroefaansluiting

Datasheet 030FCP opgesteld door Dijkman Elektrotechniek BV op basis van New Elfin productinformatie. Specificaties kunnen wijzigen; raadpleeg altijd de actuele fabrikantsdocumentatie voor bindende gegevens. © 2026 Dijkman Elektrotechniek BV

Dijkman Nederland Elektrotechniek bv
Importeur van elektrotechnische componenten

Kenmerken & toepassingen

Kenmerk	Toelichting
Kleur	Rood
Keurmerken	CE, UL, CSA
Normen	IEC-EN60947-1, IEC-EN60947-5-1, UL508, CSA C22-2
Bedrijfstemperatuur	-25° ÷ +65°C
Beschermingsgraad	IP20
Mechanische levensduur	5.000.000 schakelingen
Materiaal behuizing	PC polycarbonaat
Aansluitschroef	Aanhaalmoment 0.8÷1 Nm (IEC-EN60947-1)
Kopvorm aansluitschroef	Gecombineerd: kruiskop PH2 of sleuf Ø5mm max
Materiaal aansluitschroef	Verzinkt staal
Aansluitcapaciteit	Min 1x0.5mm2 (20AWG) - max 2x2.5mm2 (14AWG)
Kabelschoenen	Vorkkabelschoen voor schroef M3.5 / W=6.4mm
Contactmateriaal	Ag 1000/1000
Contactbeweging	Sleepcontact
Contacten	Zelfreinigend door wrijvende contacten
NC-contacten (alle uitvoeringen)	Gedwongen opening (IEC-EN60947-5-1 ann.K)
Nominale isolatiespanning	Ui 690V - Uimp 4KV (IEC-EN60947-1)
Thermische stroom	Ith 10A (IEC-EN60947-1)
Beschermingsklasse	Klasse II (IEC-EN61140)
Kortsluitbeveiliging	10A patroonzekering gG 10x38mm (IEC-EN60947-5-1)
Elektrische gegevens	AC15-DC13 (IEC-EN60947-5-1) - A600-P300 (UL 508)
Schakelvermogen AC	AC 24V-10A, 120V-6A, 240V-3A, 600V-1.2A
Schakelvermogen DC	DC 24V-5A, 120V-1.1A, 240V-0.55A
Garantie	18 maanden
Gewicht	25 g
Land van herkomst	Italië

Datasheet 030FCP opgesteld door Dijkman Elektrotechniek BV op basis van New Elfin productinformatie. Specificaties kunnen wijzigen; raadpleeg altijd de actuele fabrikantsdocumentatie voor bindende gegevens. © 2026 Dijkman Elektrotechniek BV

Dijkman Nederland
Elektrotechniek bv
Importeur van elektrotechnische componenten

Maattekening en/of aansluitschema

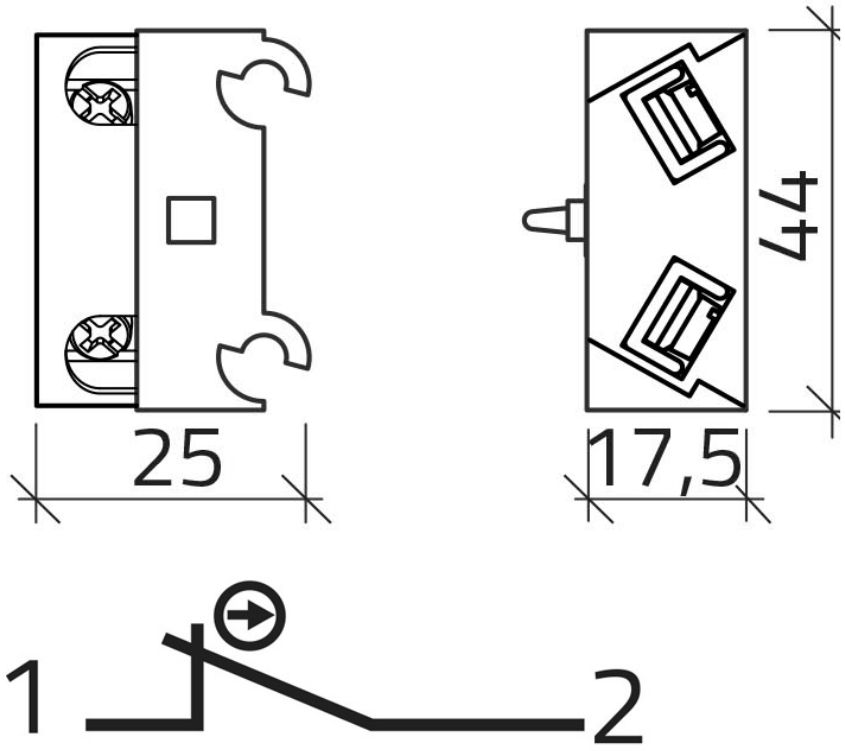

Datasheet 030FCP opgesteld door Dijkman Elektrotechniek BV op basis van New Elfin productinformatie. Specificaties kunnen wijzigen; raadpleeg altijd de actuele fabrikantsdocumentatie voor bindende gegevens. © 2026 Dijkman Elektrotechniek BV